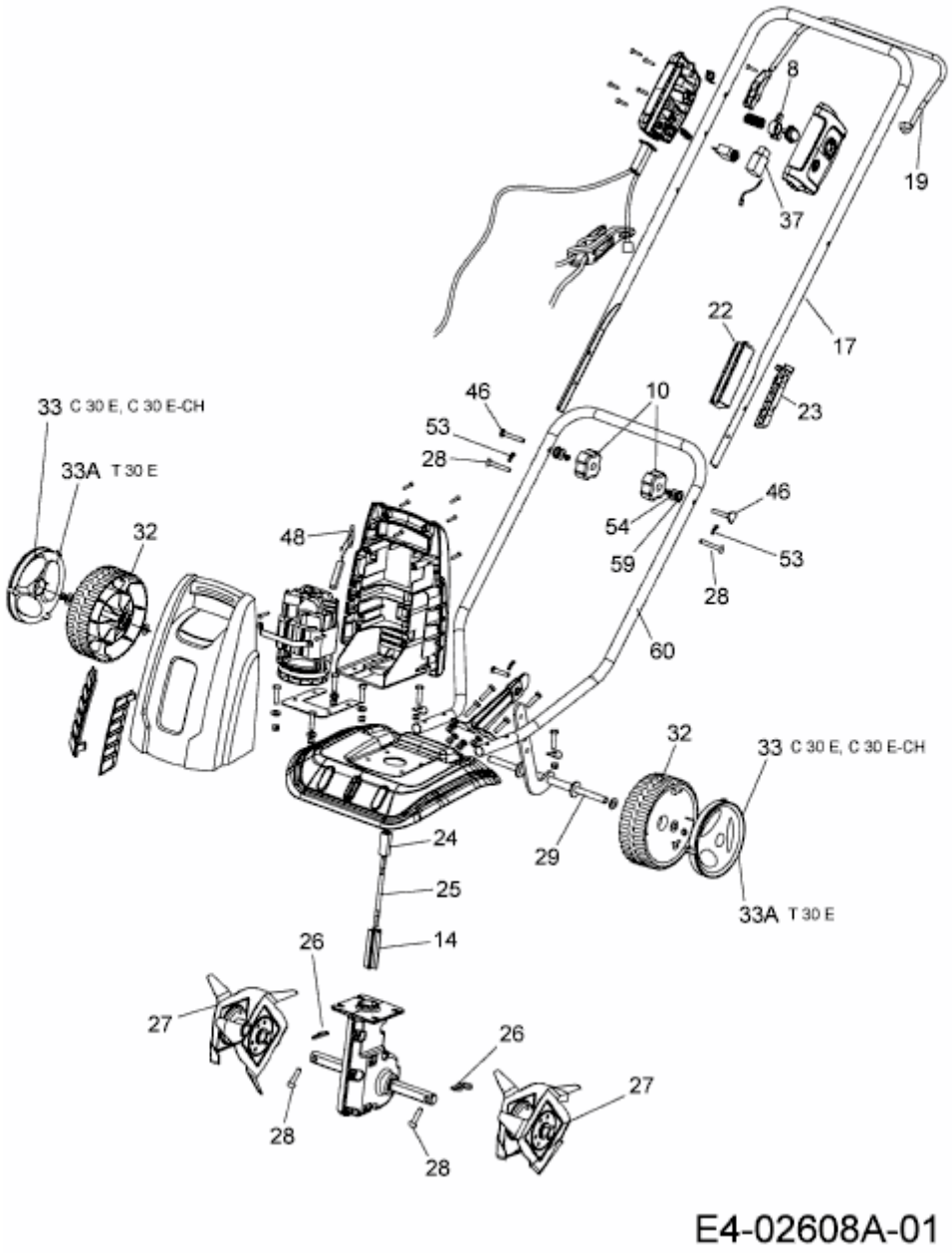C 30 E > 21A-106B650 (2014) > GRUNDGERÄT