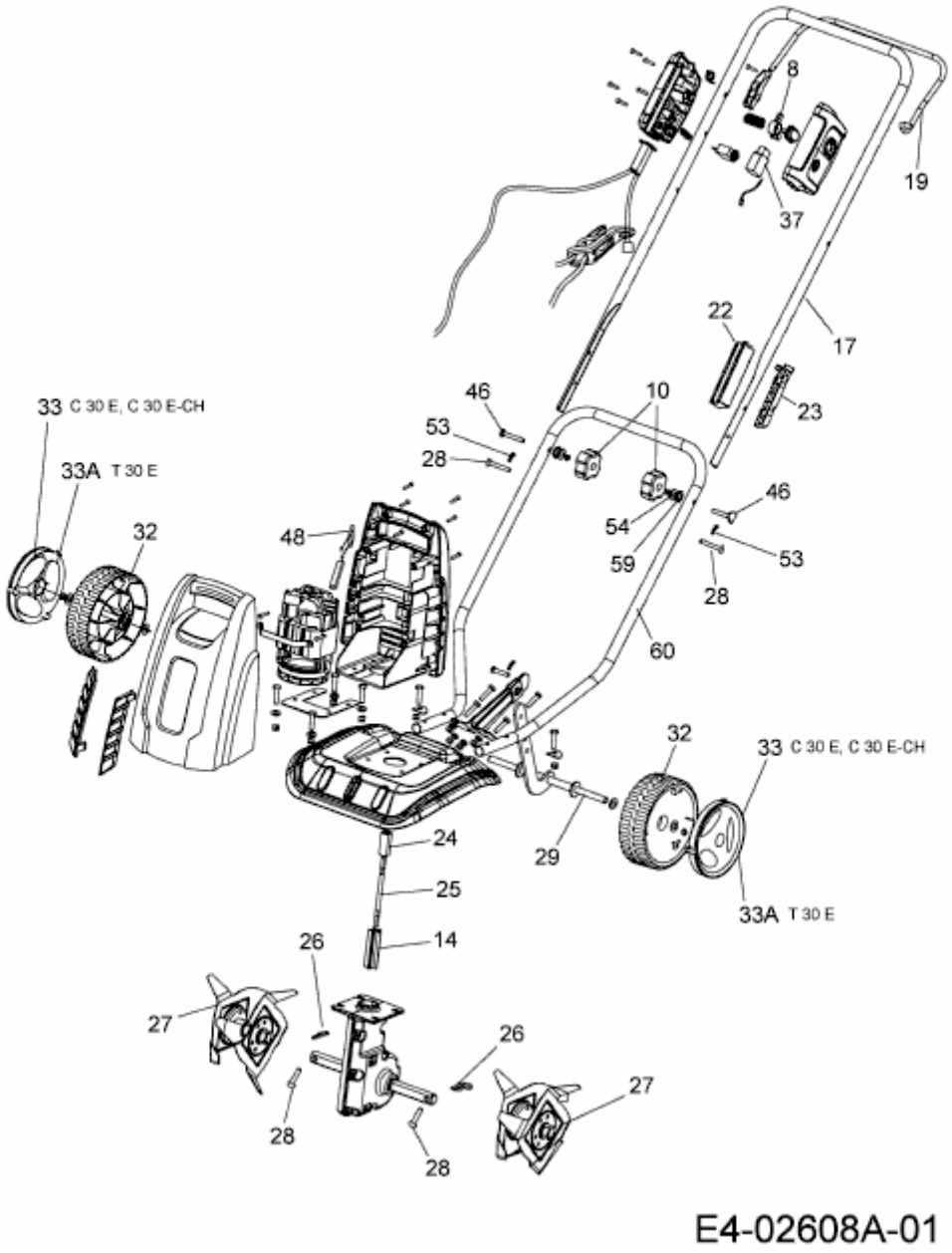C 30 E > 21A-106B650 (2013) > GRUNDGERÄT