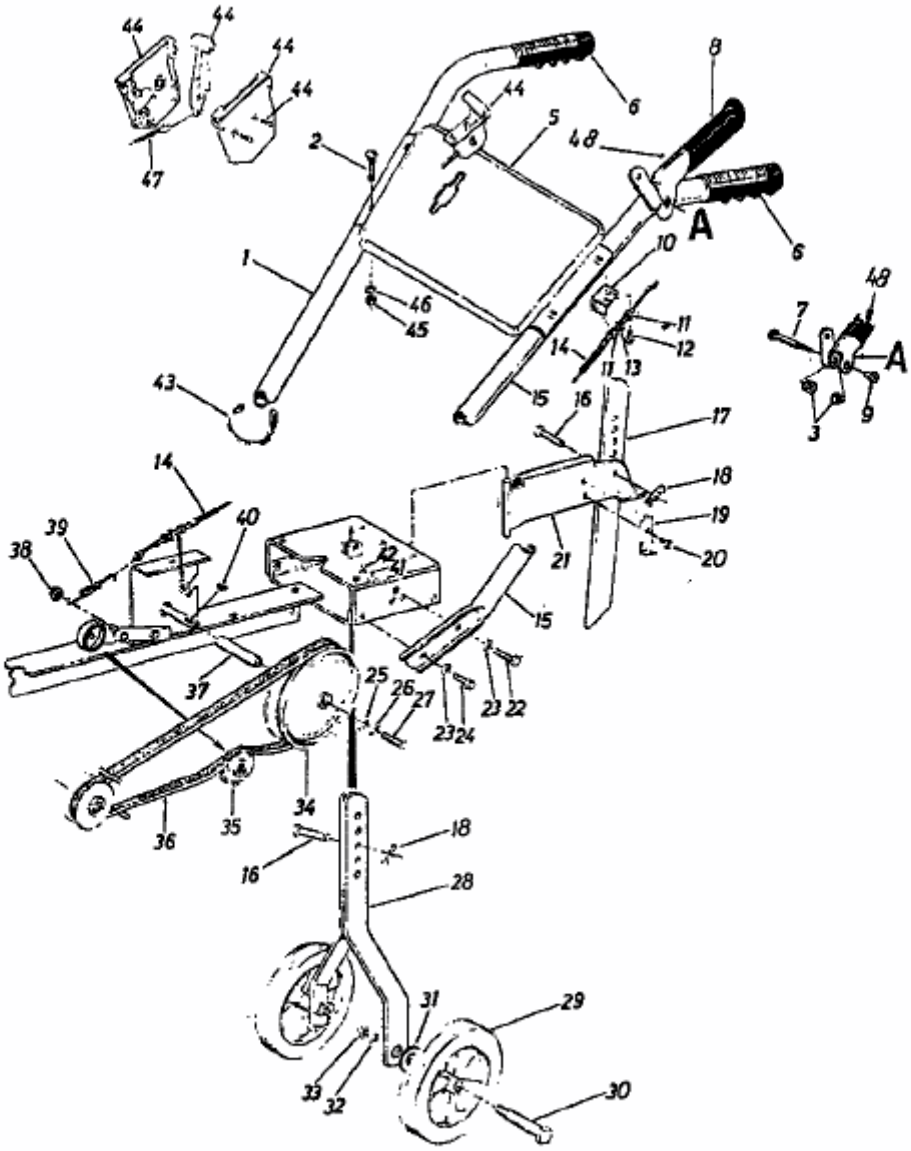GARTENTILLER 5 > 219-3200 (1989) > HOLM