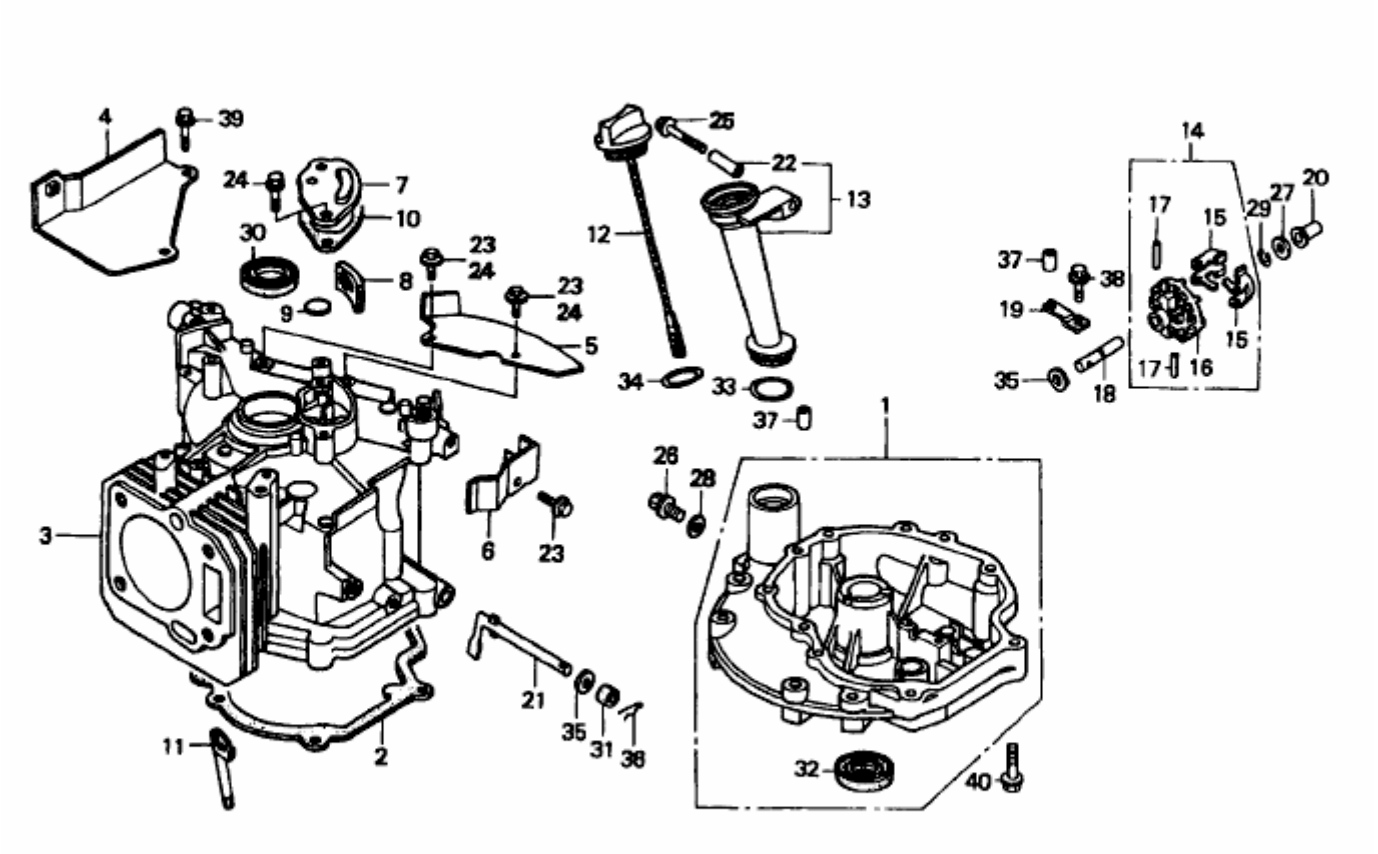GXV 140 > 2098060 (1998) > KURBELGEHÄUSE, ÖLWANNE