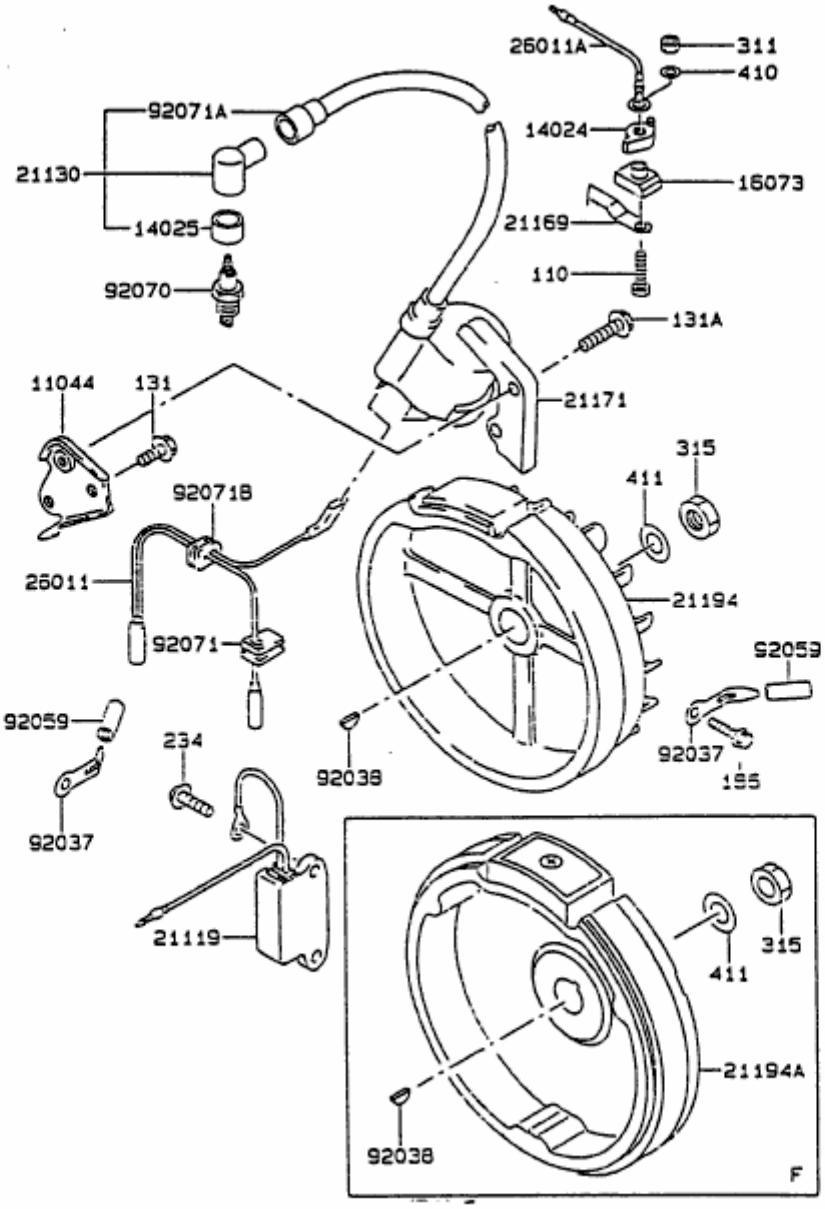FA 76 > 2055000 SERIE F, G (1996) > SCHWUNGRAD, ZÜNDSPULE