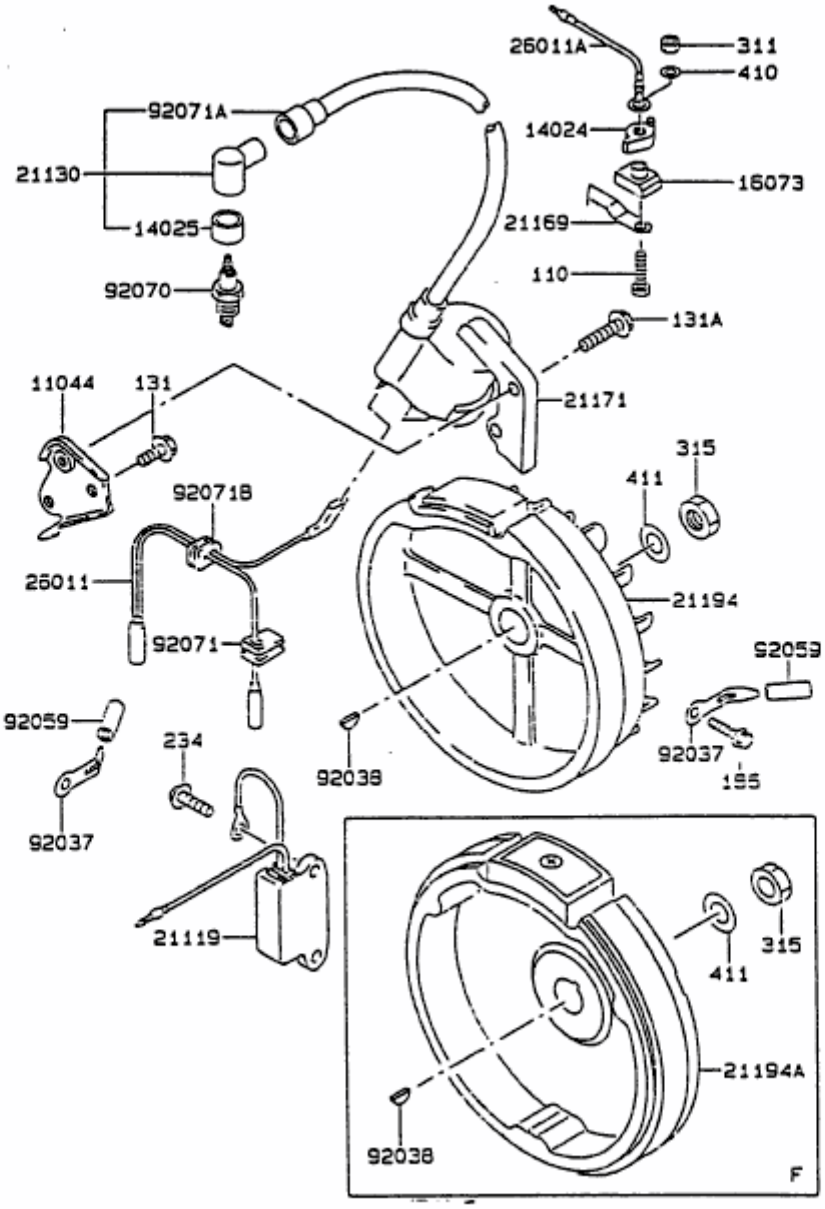FA 76 > 2055000 SERIE E (1996) > SCHWUNGRAD, ZÜNDSPULE