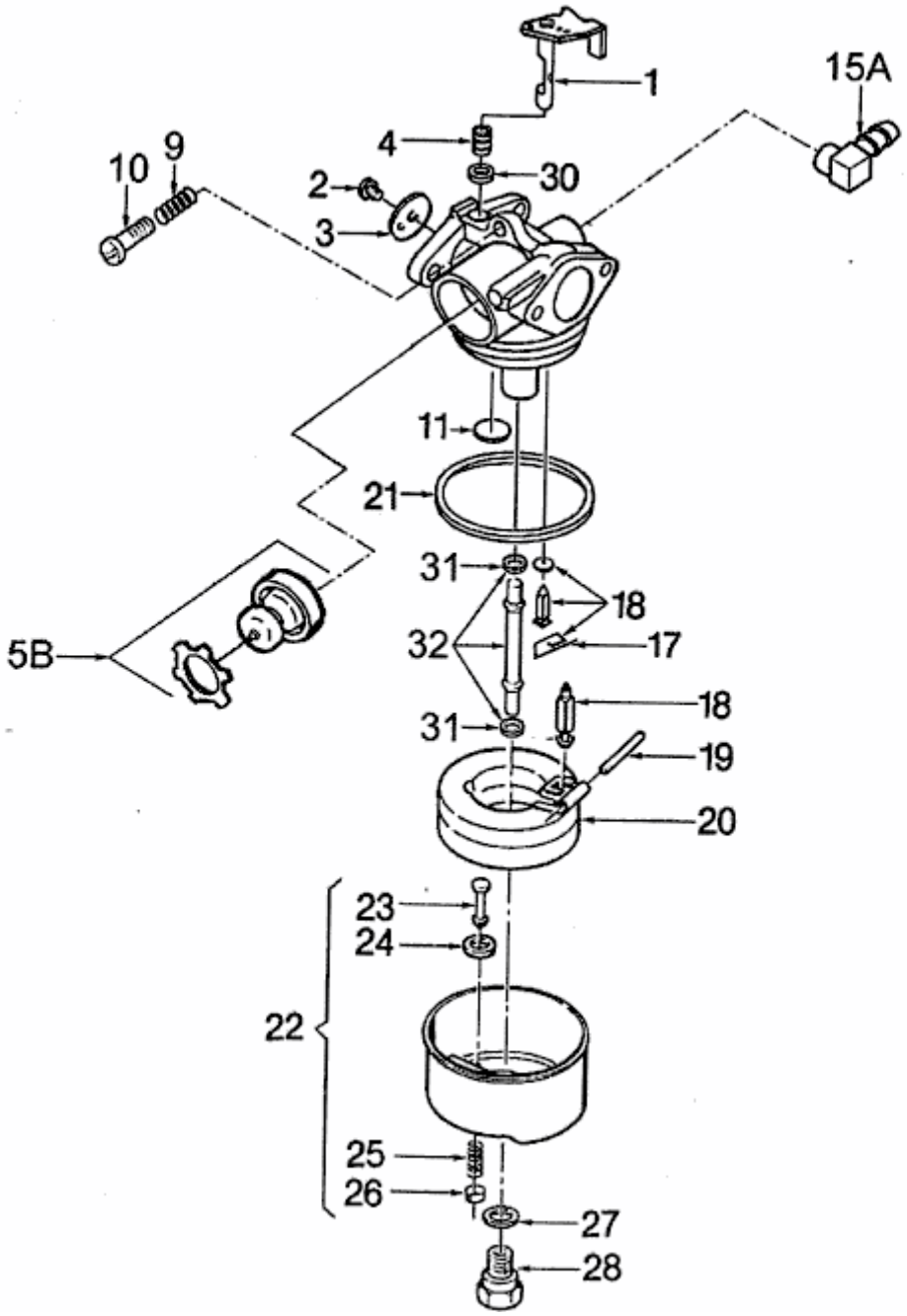CENTURA 65 OHV > 2037065 (2004) > VERGASER