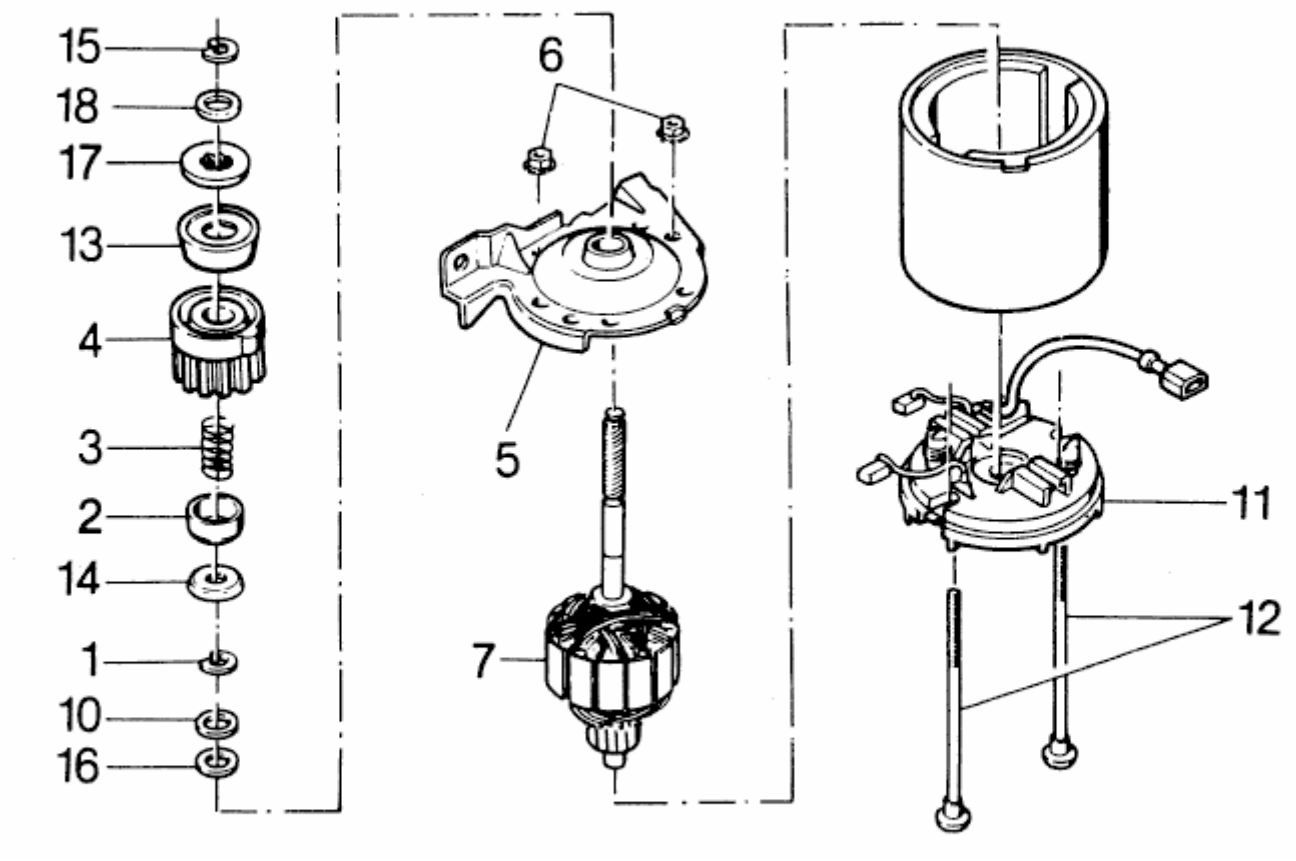
15
18
17
13
4
3
2
14
1
10
16
6
5
7
11
12