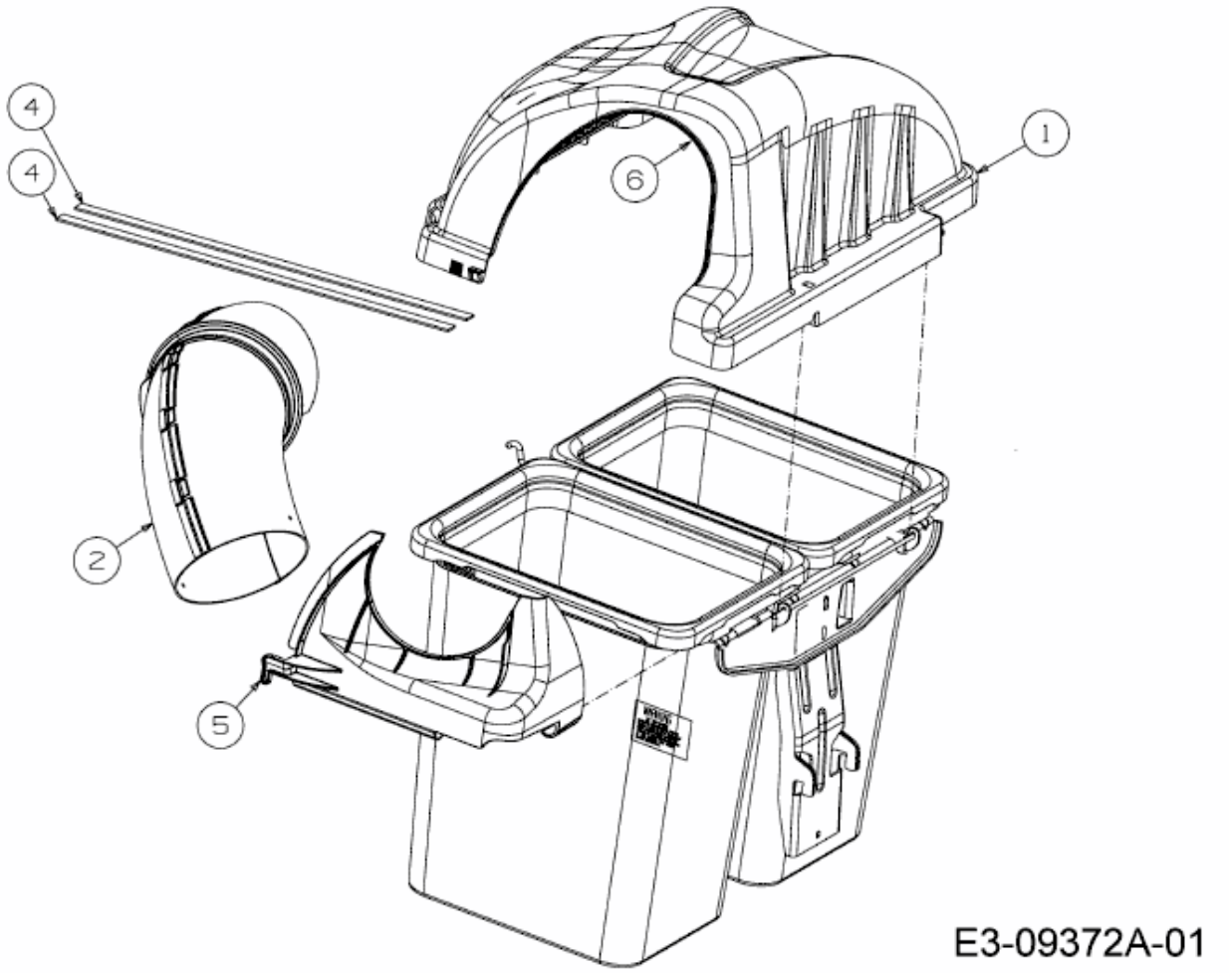FÜR RZTL 50 MIT MÄHWERK Q (50"/127CM) > 19A70043OEM (2015) > GRASFANGSACKDECKEL, OBERE RÖHRE