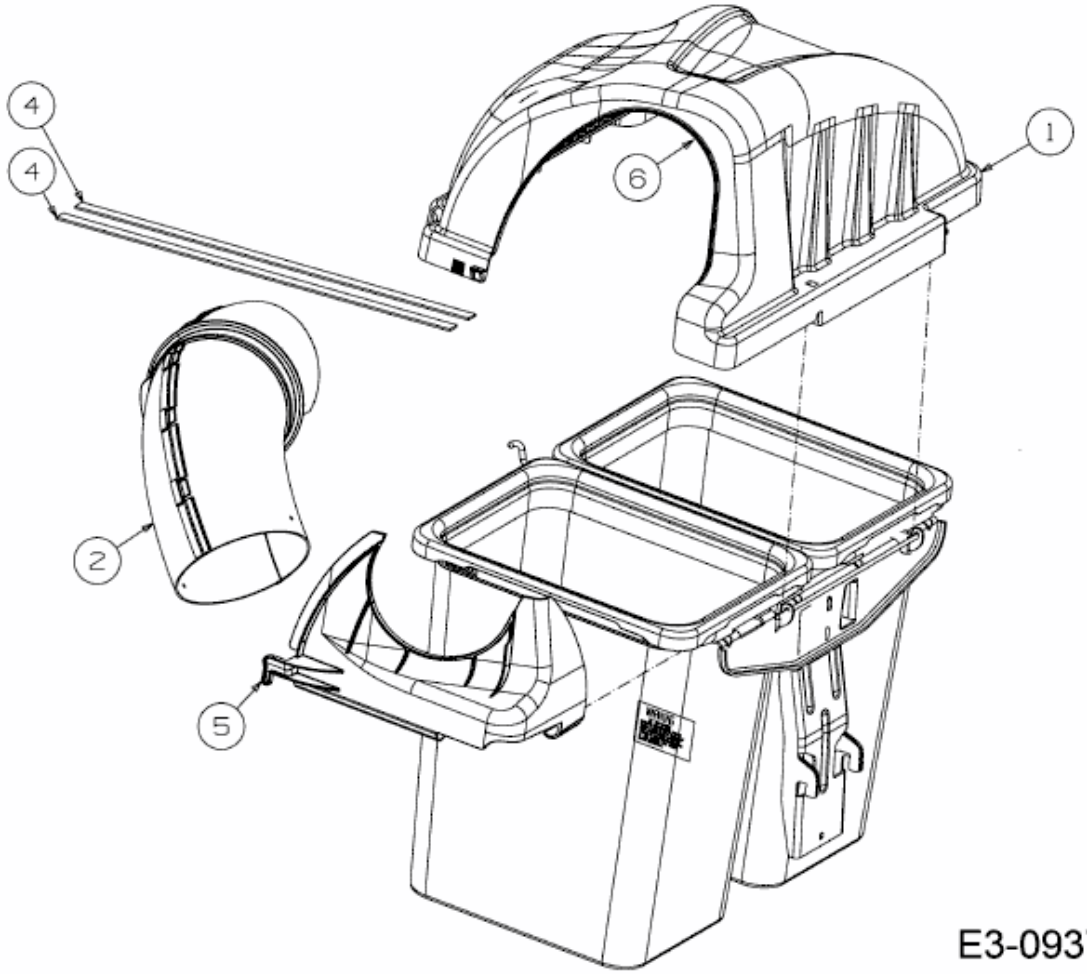FÜR RZT 54 MIT MÄHWERK W (54"/137CM) > 19A70043OEM (2015) > GRASFANGSACKDECKEL, OBERE RÖHRE