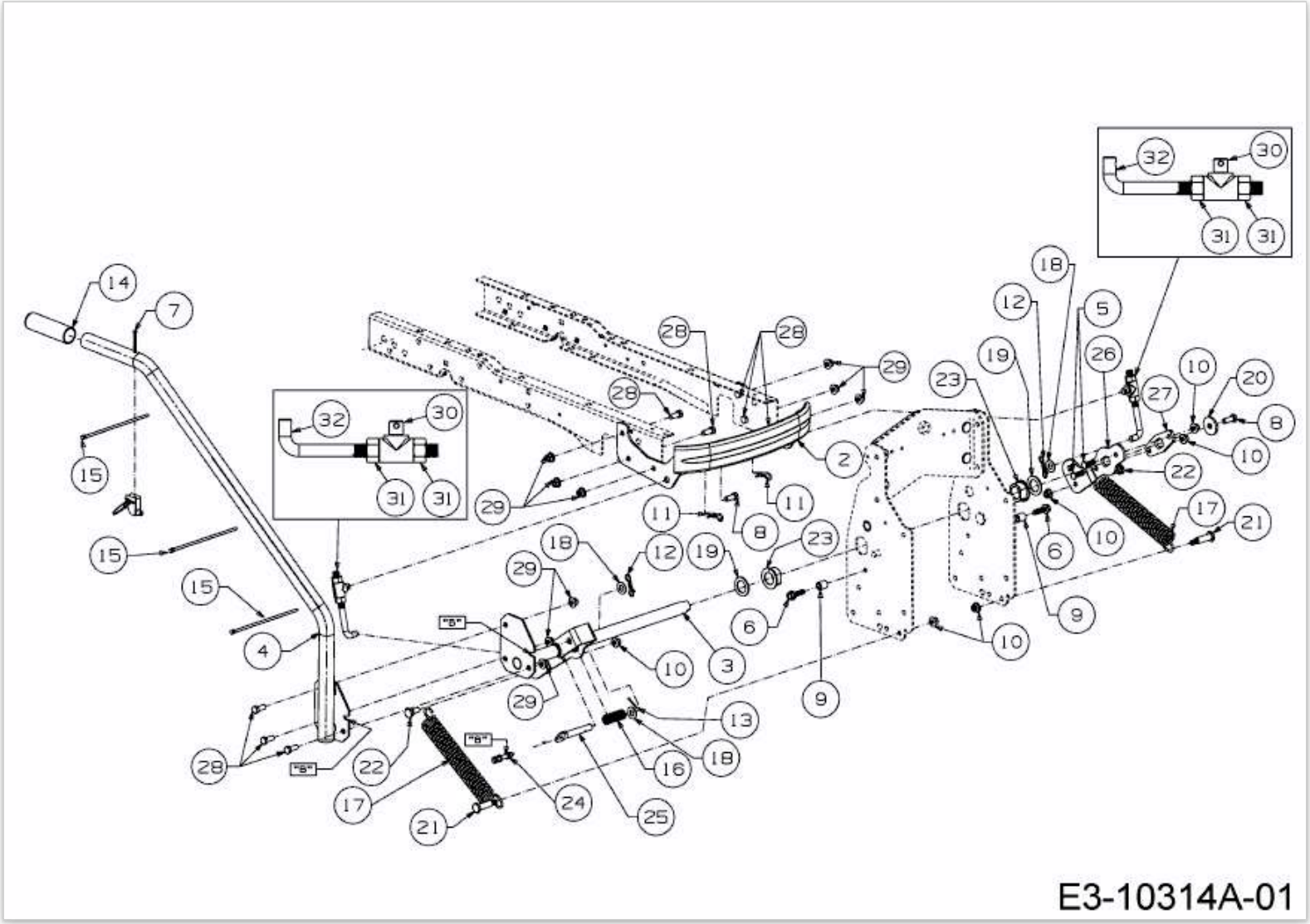
E3-10314A-01