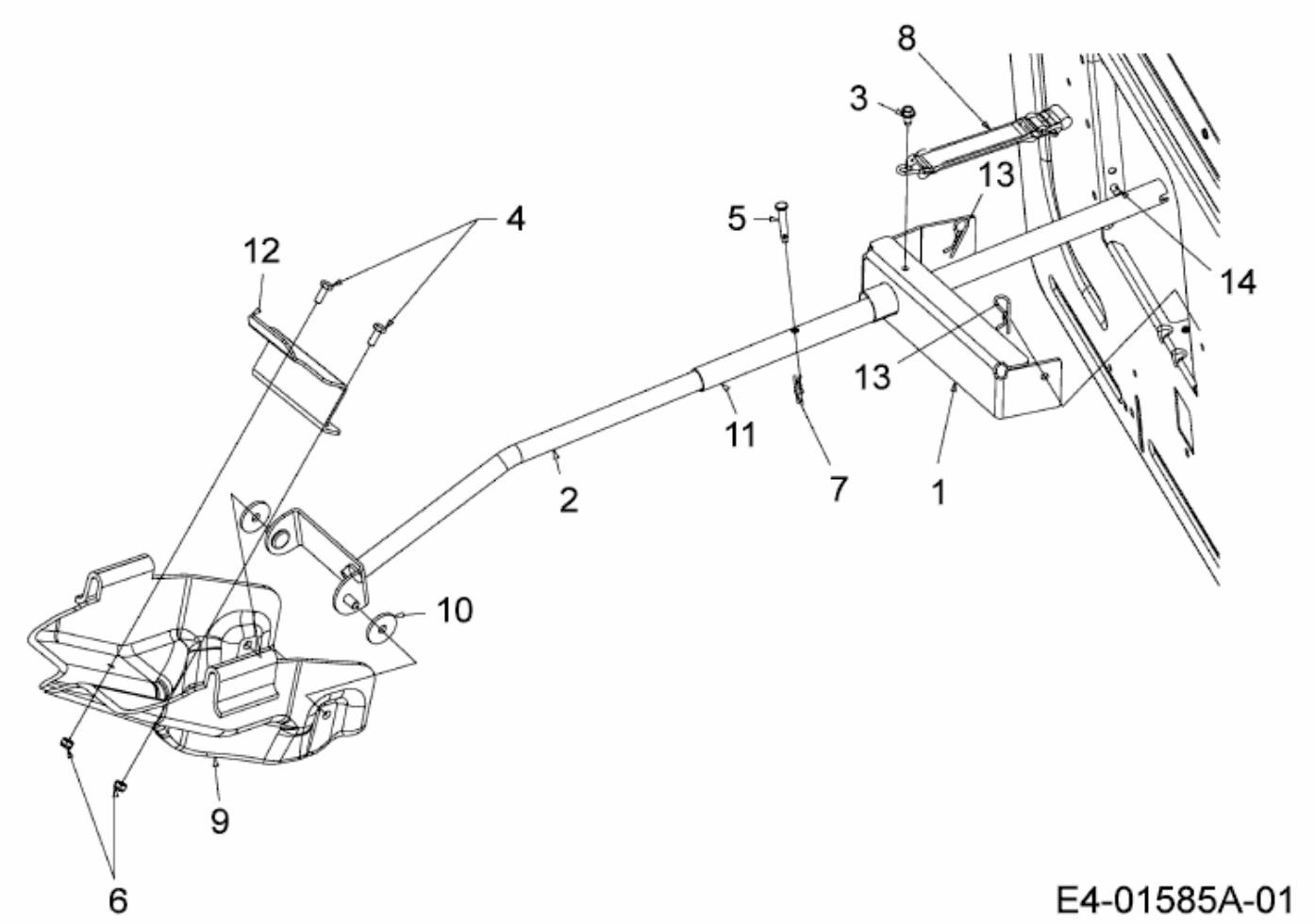FÜR 500 SERIE MIT MÄHWERK N (41"/105CM) > 196-722-678 (2009) > GRUNDGERÄT