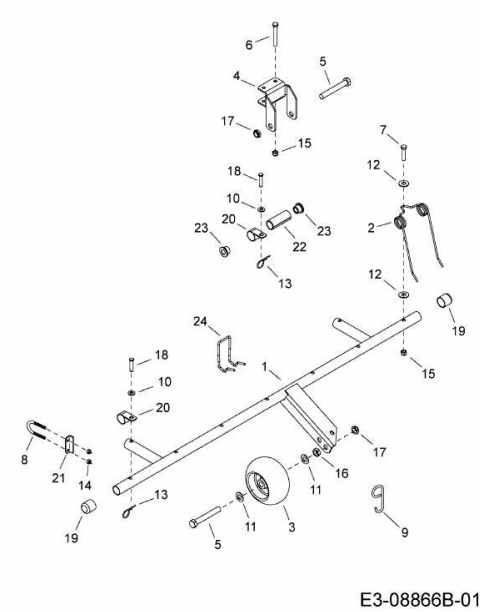45-03431 (196-504-000) > 196-504-000 (2009) > GRUNDGERÄT