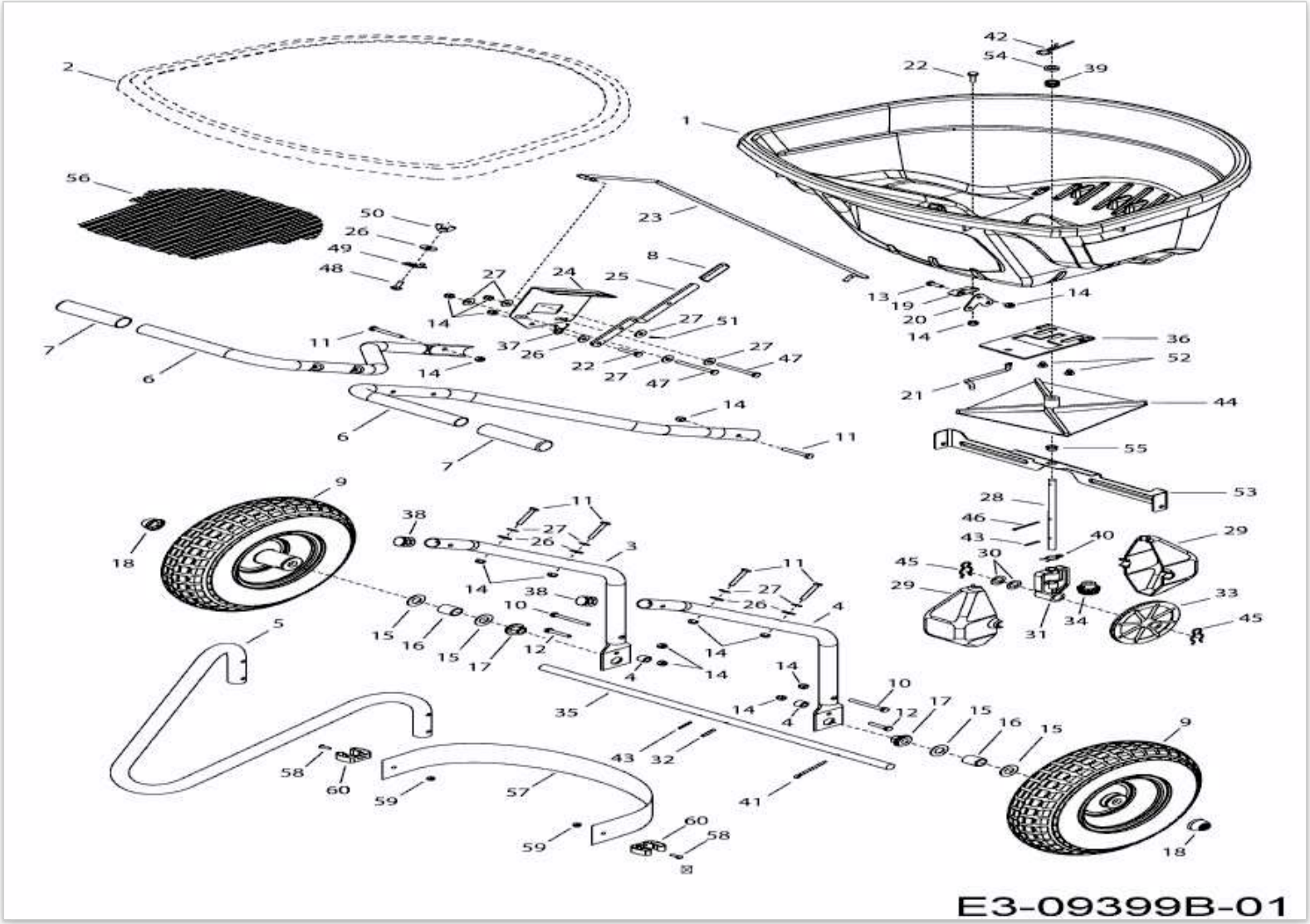
E3-09399B-01