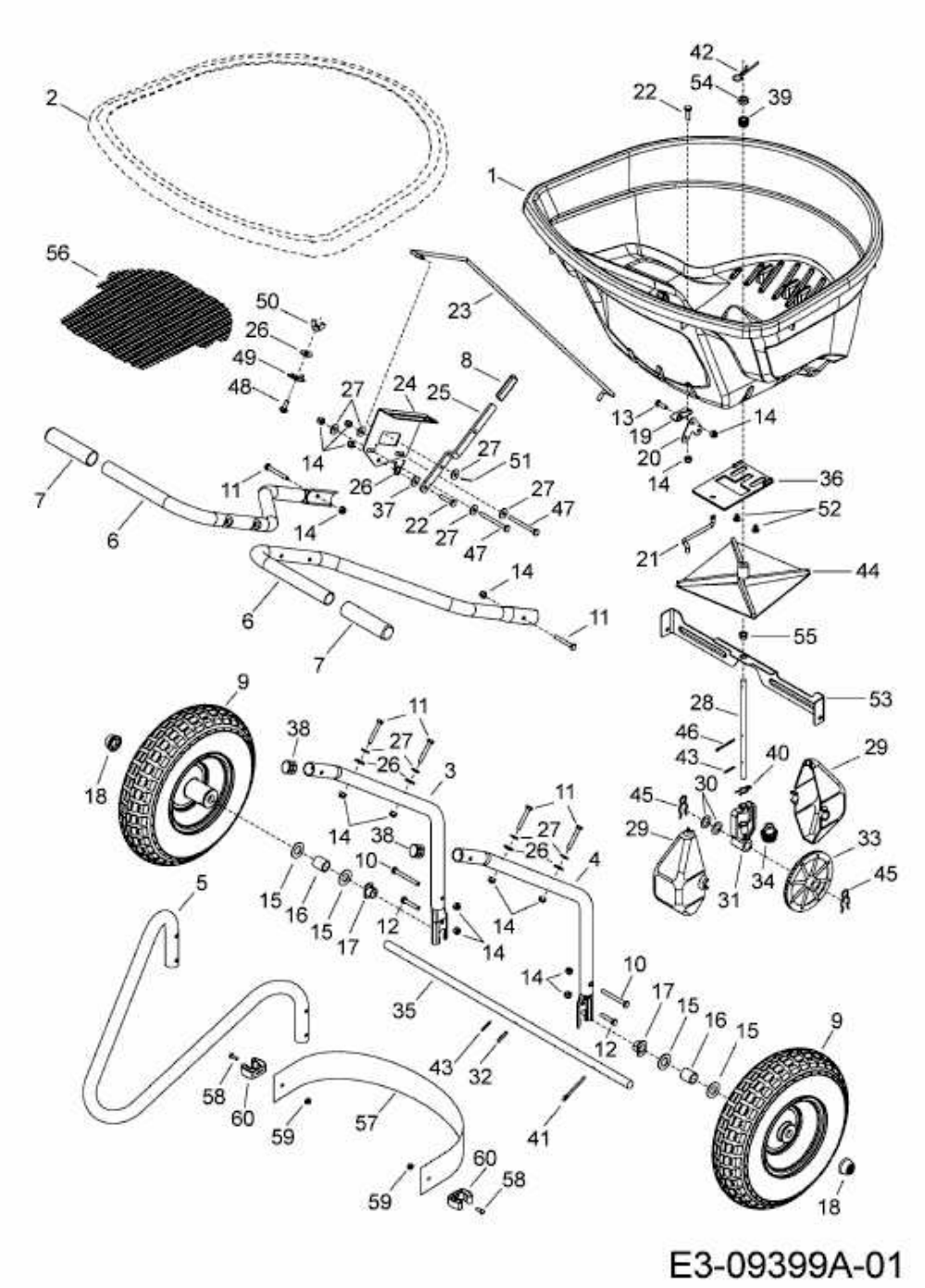45-0502 (196-063-000) > 196-063-000 (2015) > GRUNDGERÄT