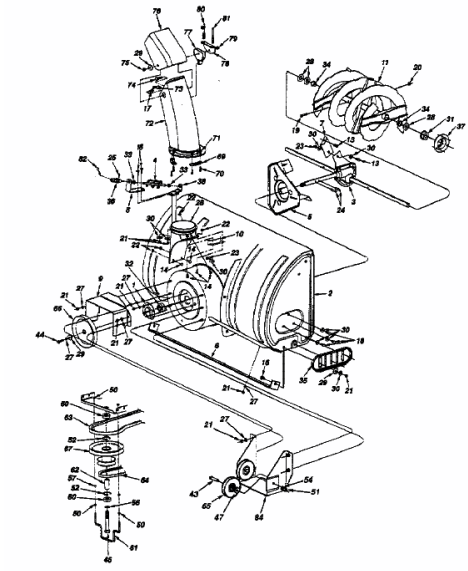621 - 40"/102CM FÜR 600 SERIE AB 1999 > 190-621-000 (2001) > FRÄSGEHÄUSE, SCHNECKE, SCHNECKENANTRIEB