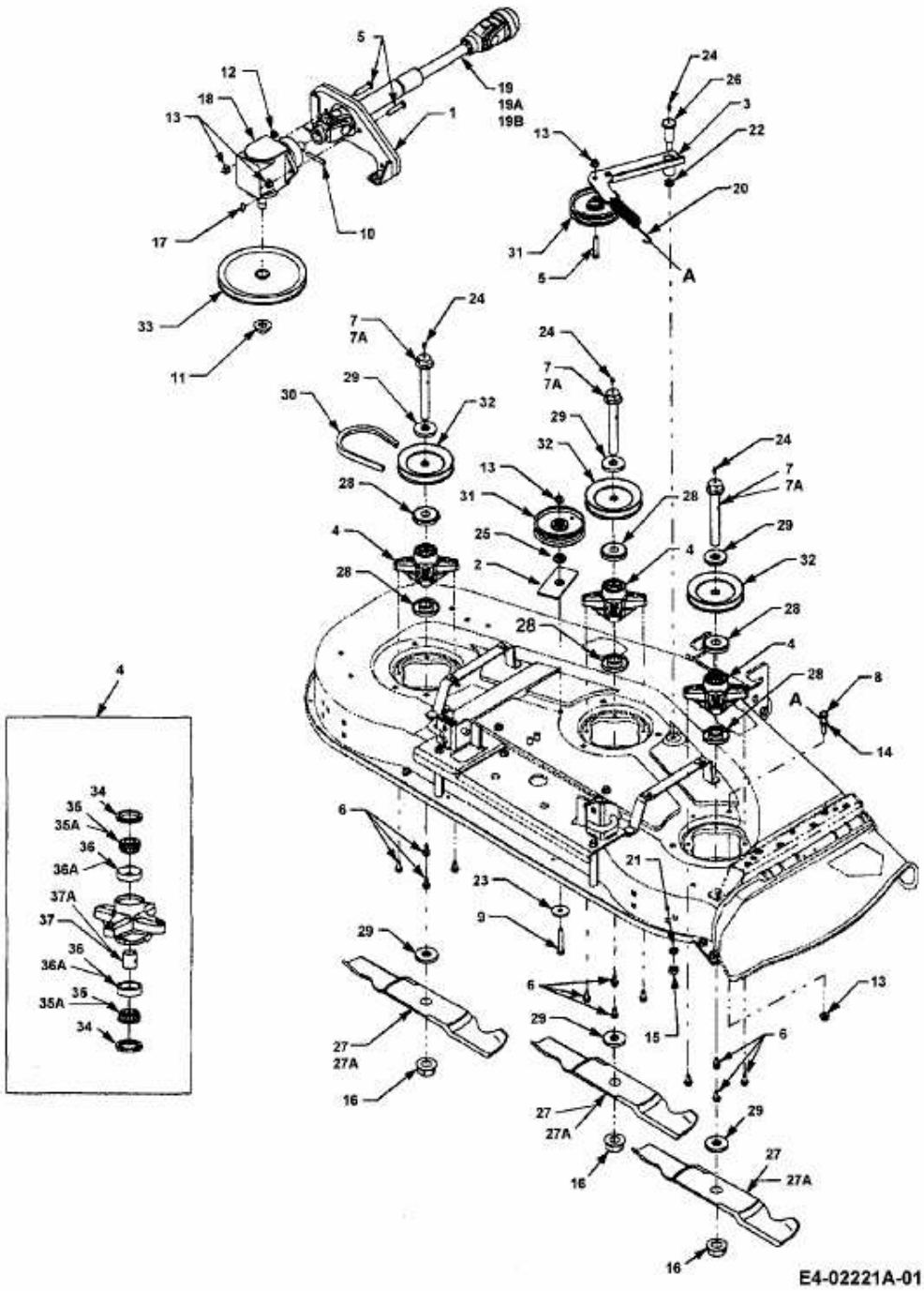FÜR 3000 SD SERIE, MÄHWERK 54"/137CM > 190-295-603 (2006) > ANTRIEBSWELLE, GETRIEBE, KEILRIEMEN, MESSER