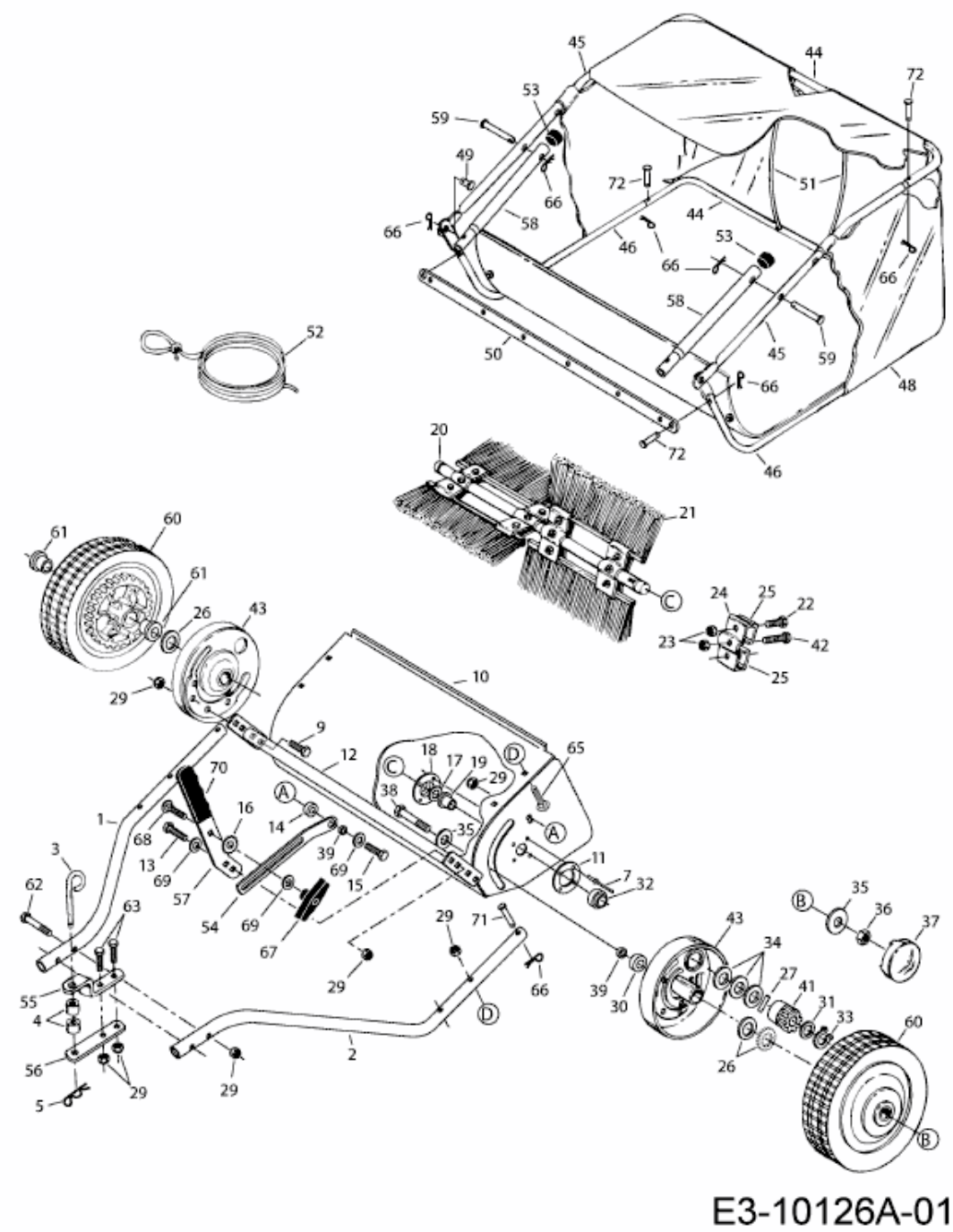45-03201 (190-163A000) > 190-163A000 (2017) > GRUNDGERÄT