FÜR 400 SERIE > 190-065-678 (2001) > GRASFANGSACKDECKEL

Model 065 196-065-678

Grass Catcher Cover Assembly

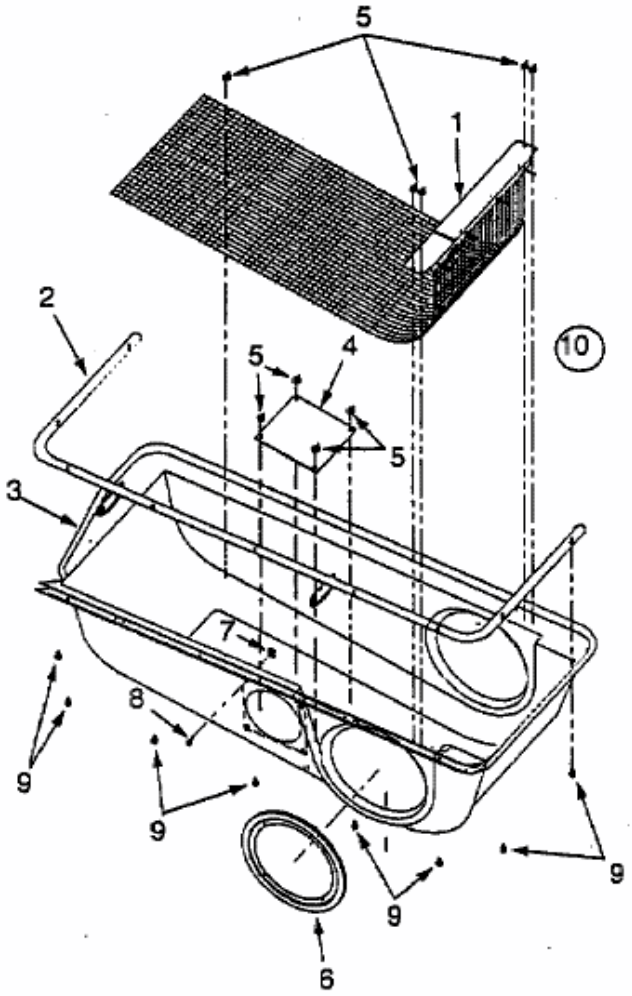

E4-01016A