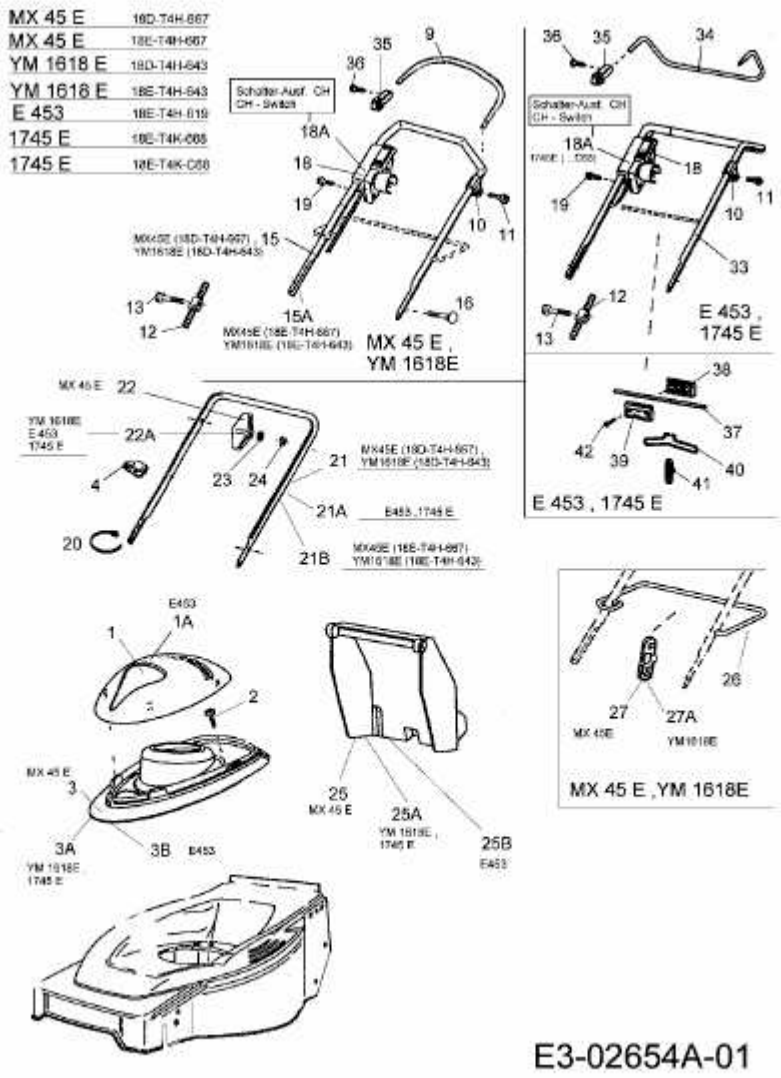1745 E > 18E-T4K-C68 (2006) > HOLM