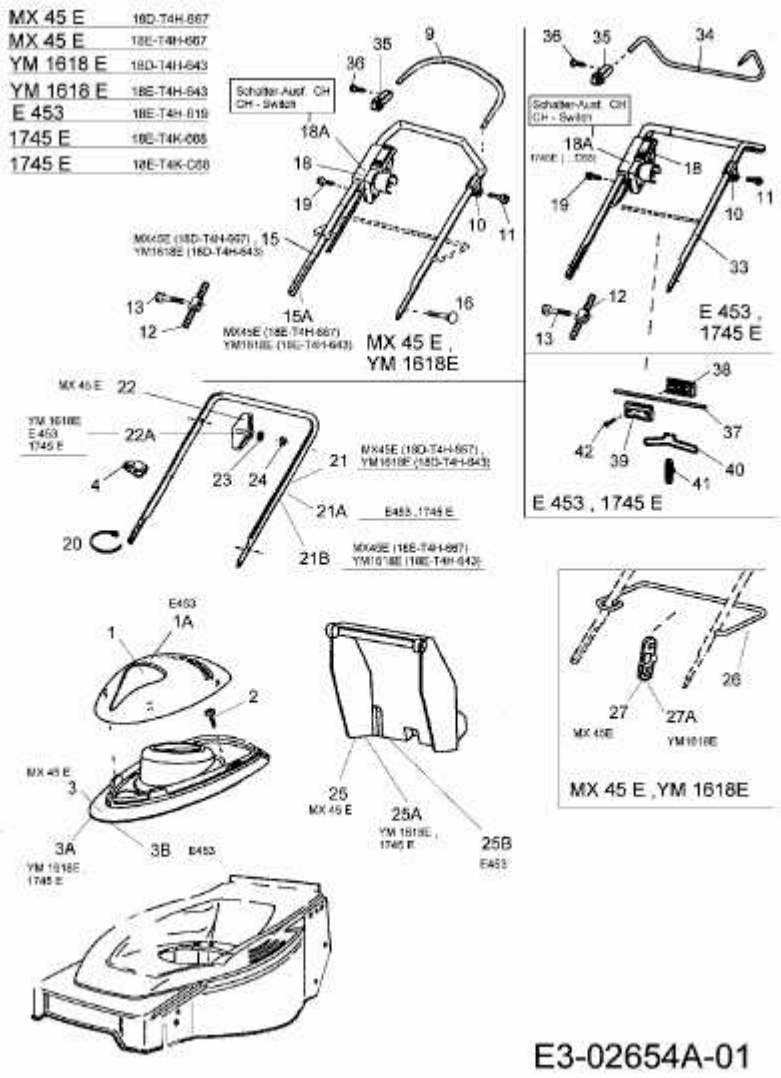1745 E > 18E-T4K-668 (2008) > HOLM