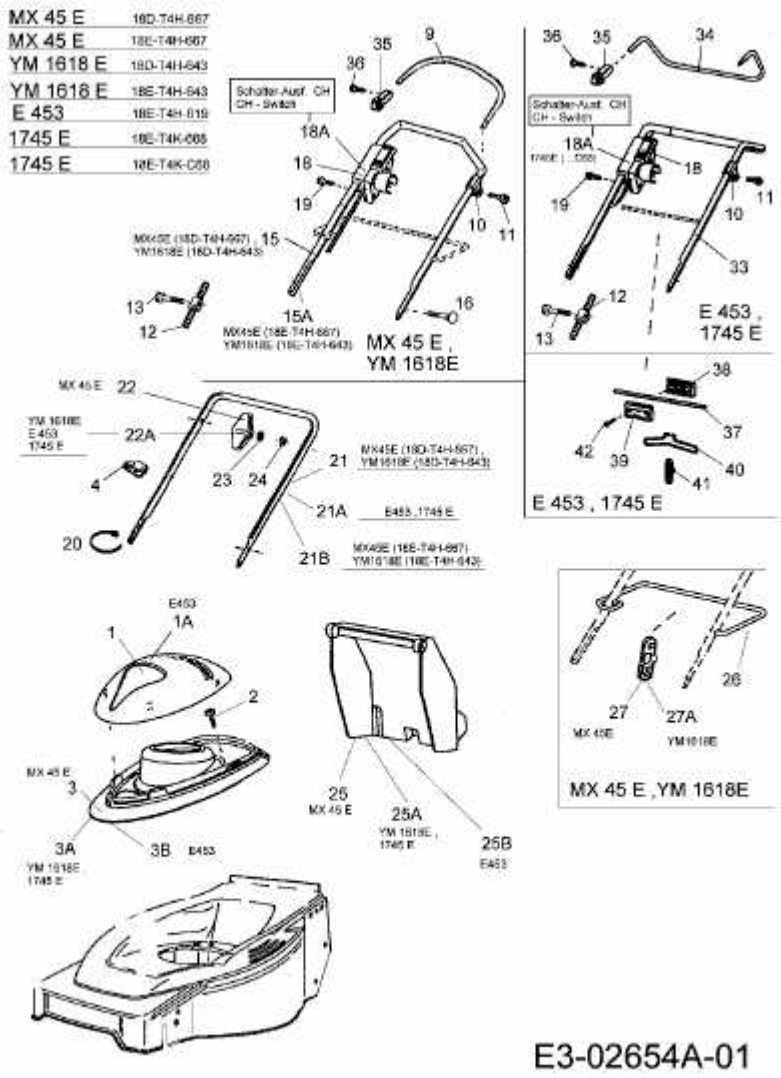1745 E > 18E-T4K-668 (2007) > HOLM