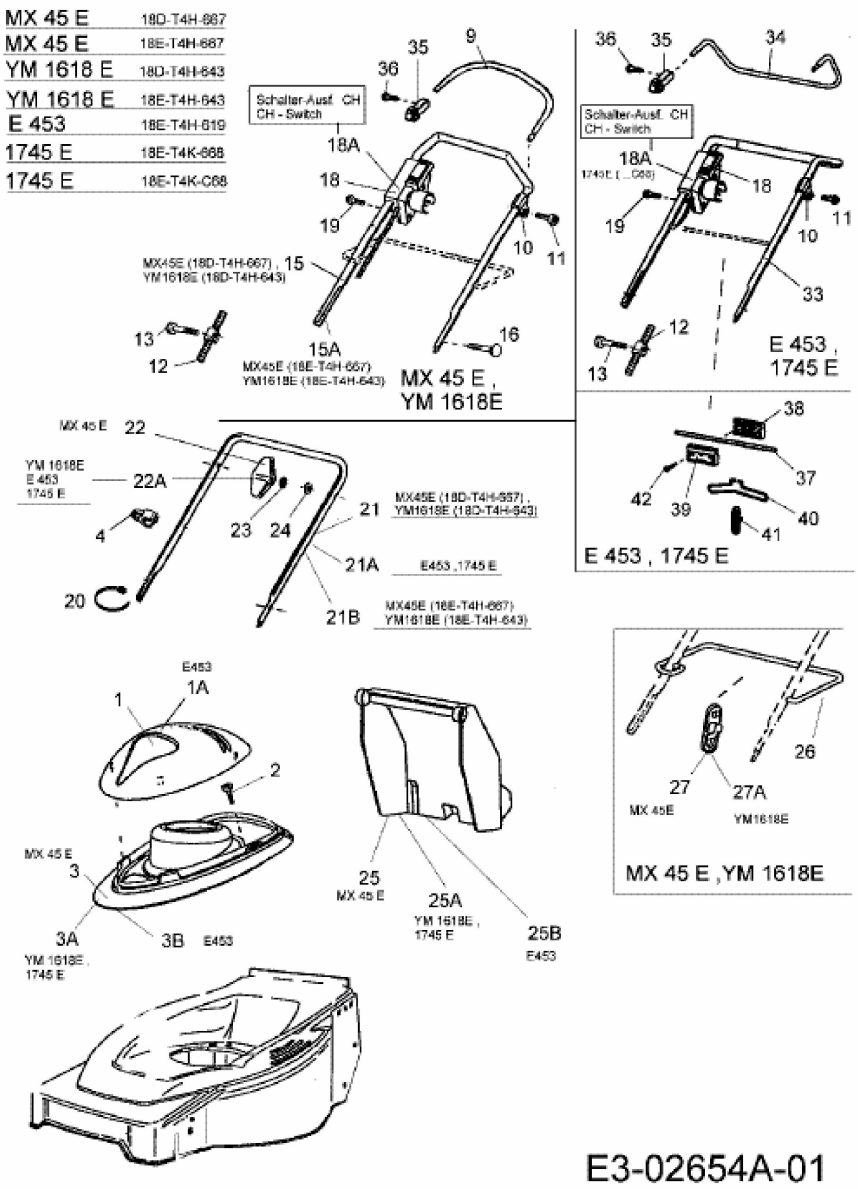
MX 45 E 18D-T4H-667
MX 45 E 18E-T4H-667
YM 1618 E 18D-T4H-643
YM 1618 E 18E-T4H-643
E 453 18E-T4H-619
1745 E 18E-T4K-668
1745 E 18E-T4K-C68
Schalter-Ausf. CH
CH - Switch
MX45E (18D-T4H-667) , YM1618E (18D-T4H-643)
MX45E (18E-T4H-667) YM1618E (18E-T4H-643)
MX 45 E , YM 1618E
E 453 , 1745 E
MX 45 E
YM 1618E E 453 1745 E
E453 ,1745 E
E453
YM 1618E , 1745 E
MX 45 E ,YM 1618E
E3-02654A-01