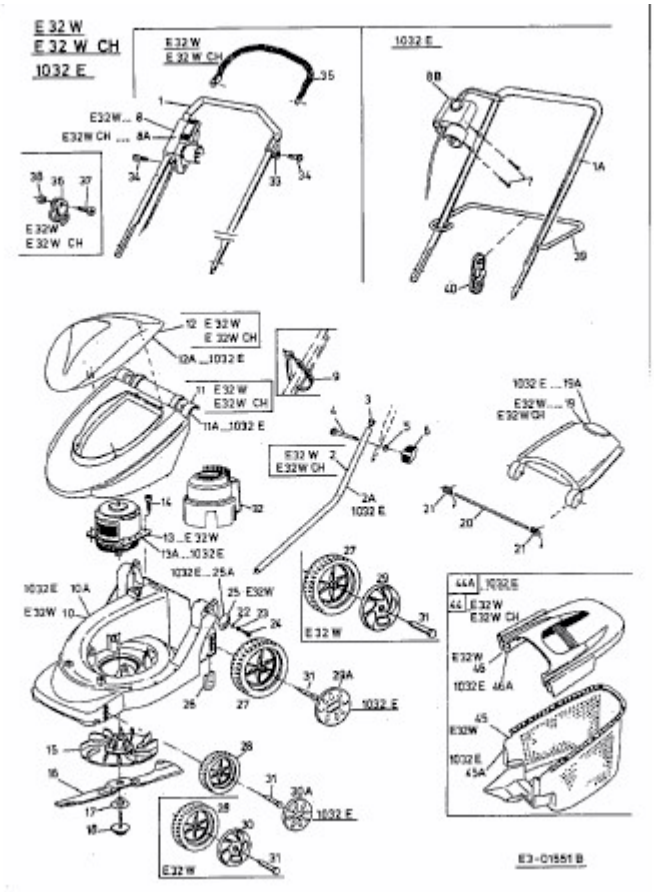1032 E > 18E-C3D-668 (2002) > GRUNDGERÄT