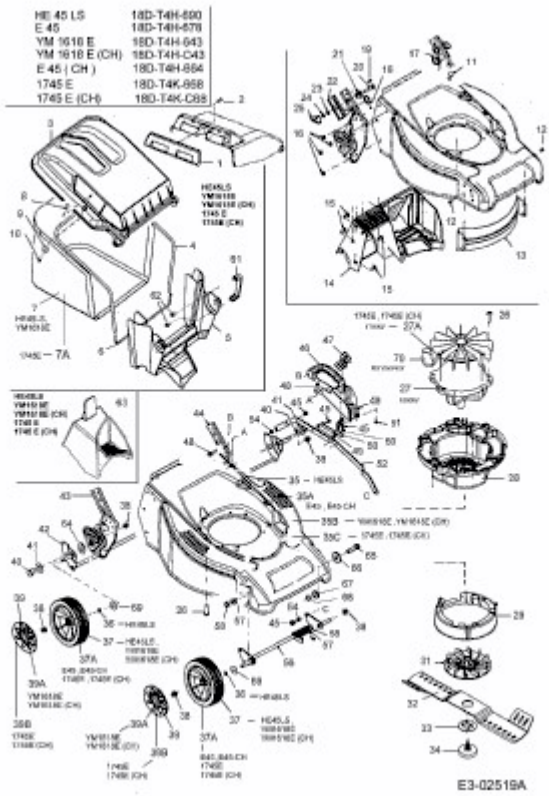1745 E > 18D-T4K-C68 (2005) > ELEKTROMOTOR, GRASFANGSACK, MESSER, SCHNITTHÖHENVERSTELLUNG