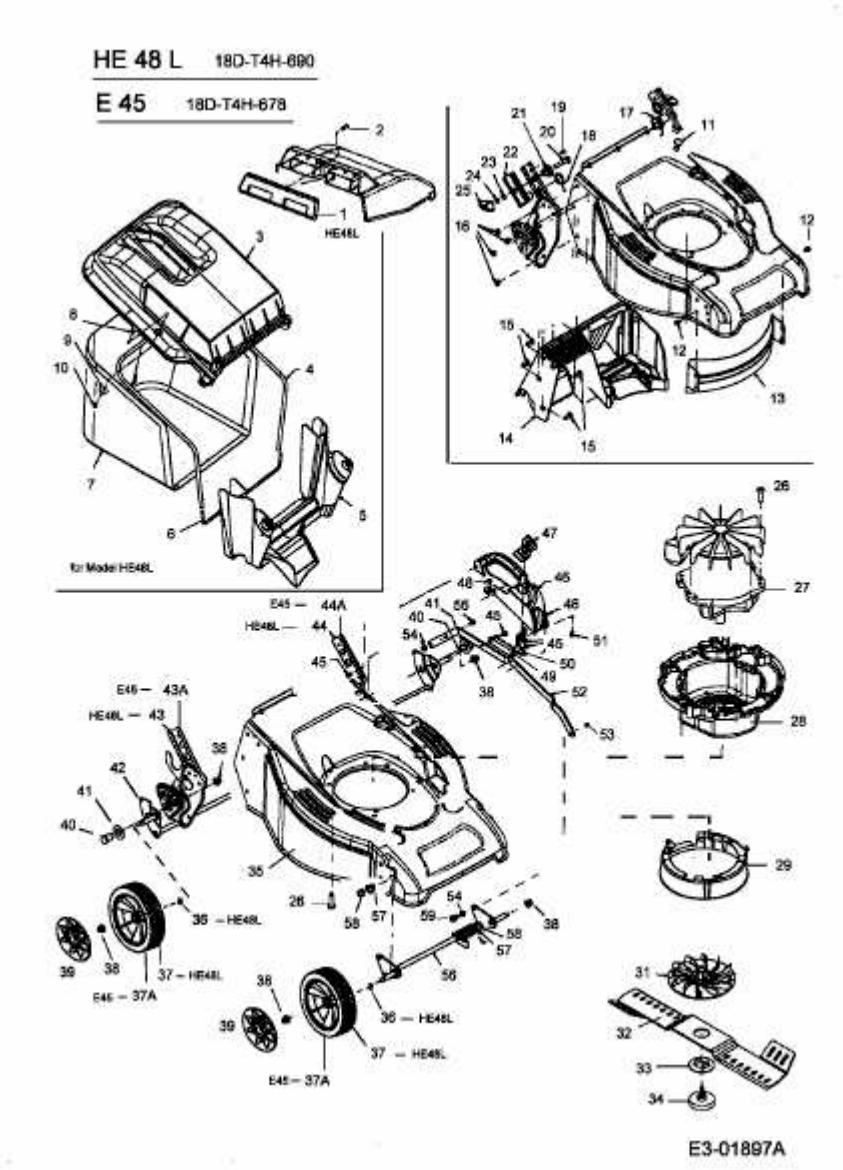E 45 > 18D-T4H-678 (2004) > ELEKTROMOTOR, GRASFANGSACK, MESSER, SCHNITTHÖHENVERSTELLUNG