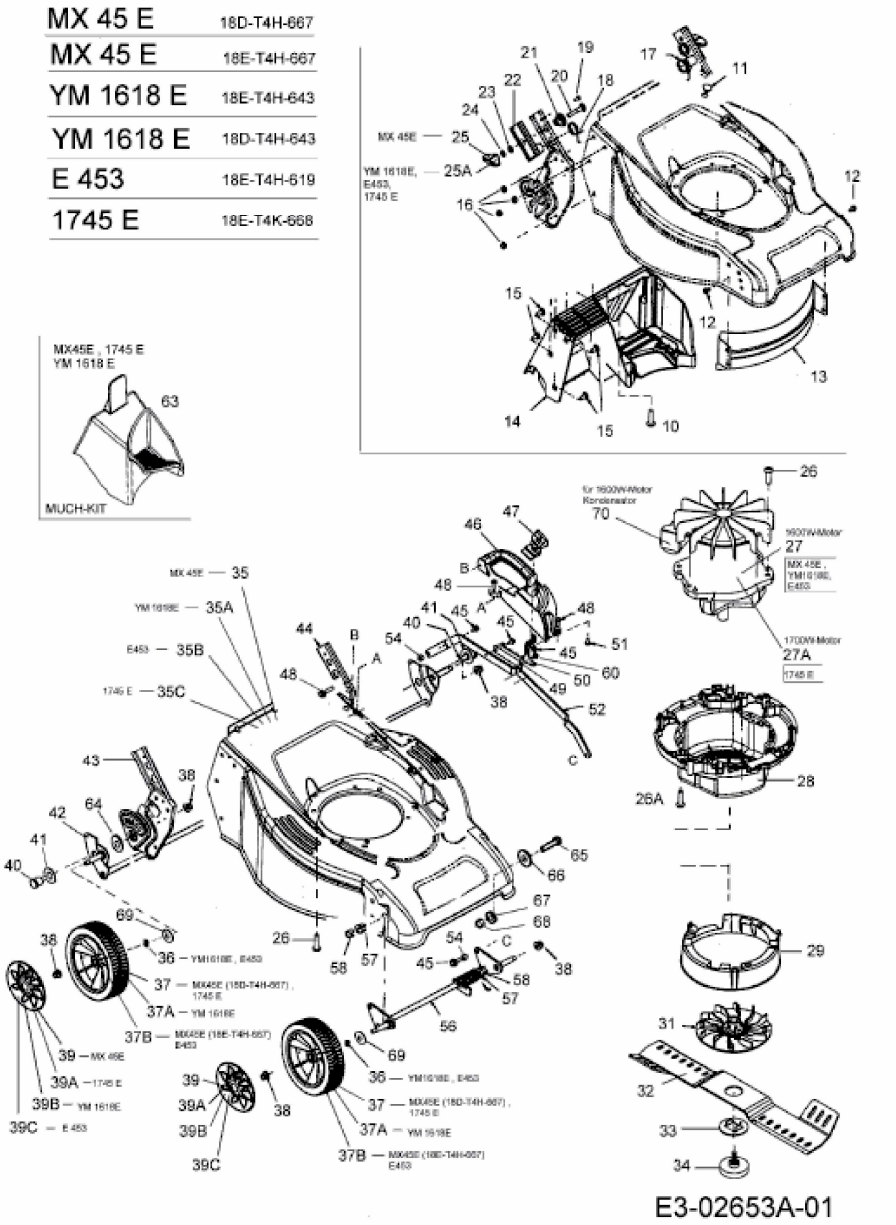MX 45 E	18D-T4H-667
MX 45 E	18E-T4H-667
YM 1618 E	18E-T4H-643
YM 1618 E	18D-T4H-643
E 453	18E-T4H-619
1745 E	18E-T4K-668