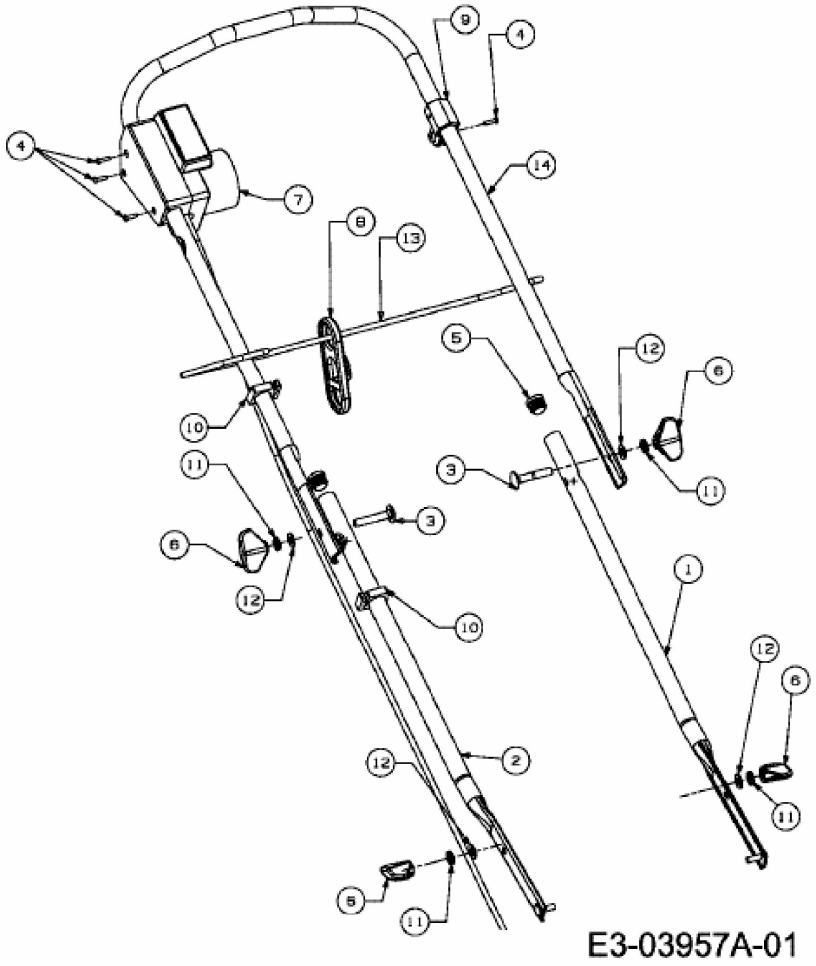
9
1
4
14
7
8
13
5
12
6
10
11
3
11
3
6
1
12
10
12
6
12
2
11
6
11
E3-03957A-01