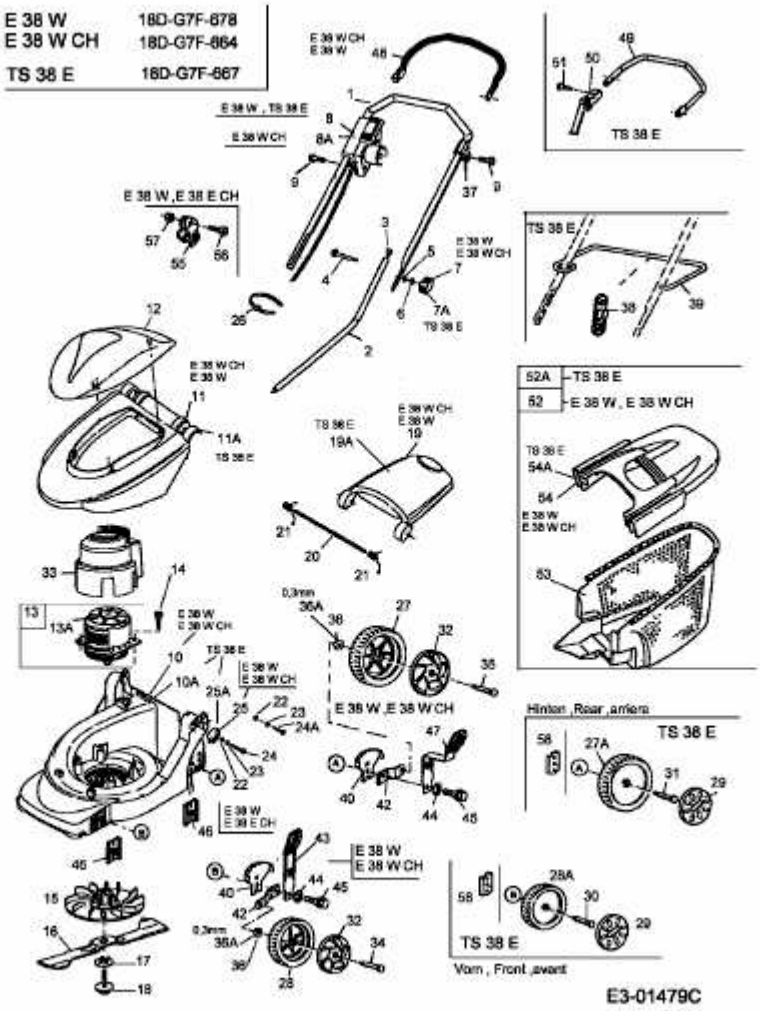E 38 W > 18D-G7F-678 (2003) > GRUNDGERÄT