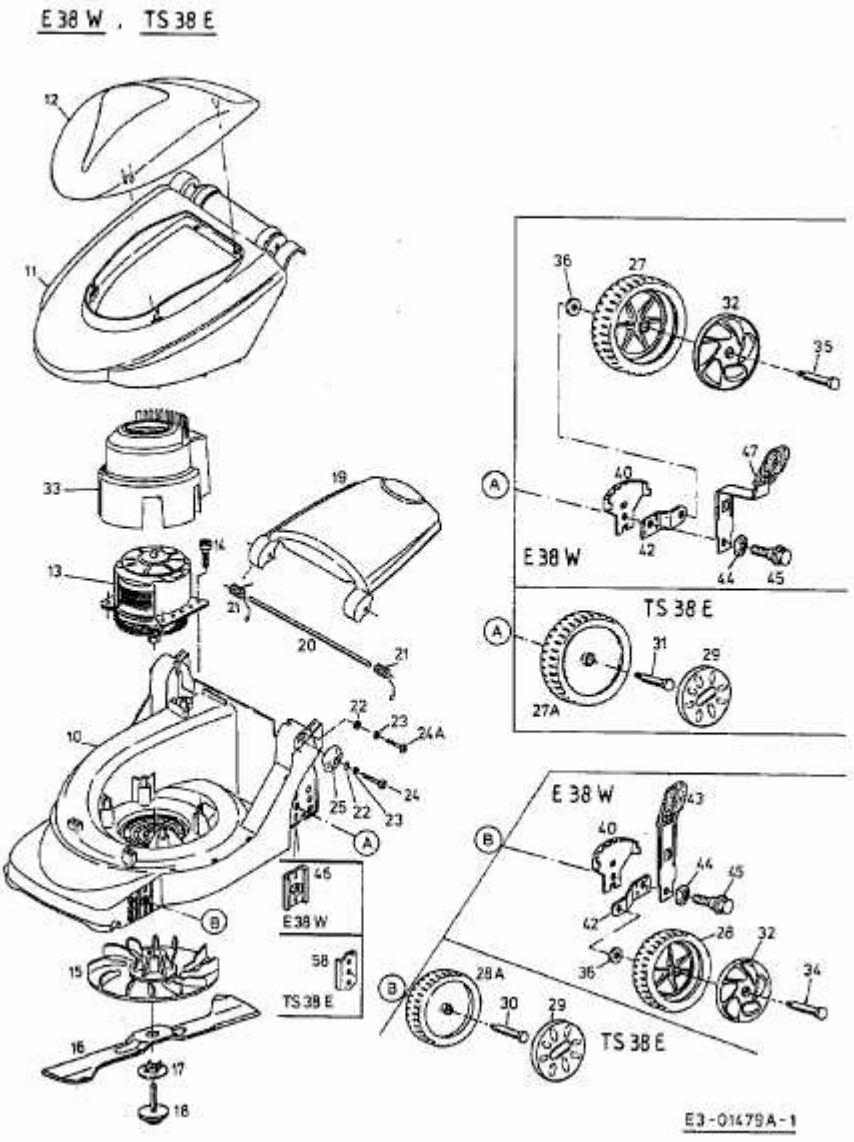E 38 W > 18D-G7F-678 (2001) > GRUNDGERÄT