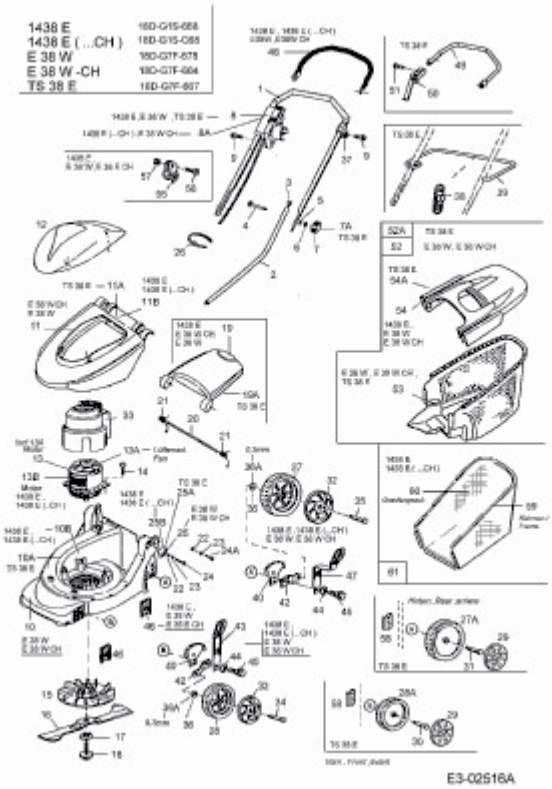1438 E > 18D-G1S-C68 (2005) > GRUNDGERÄT