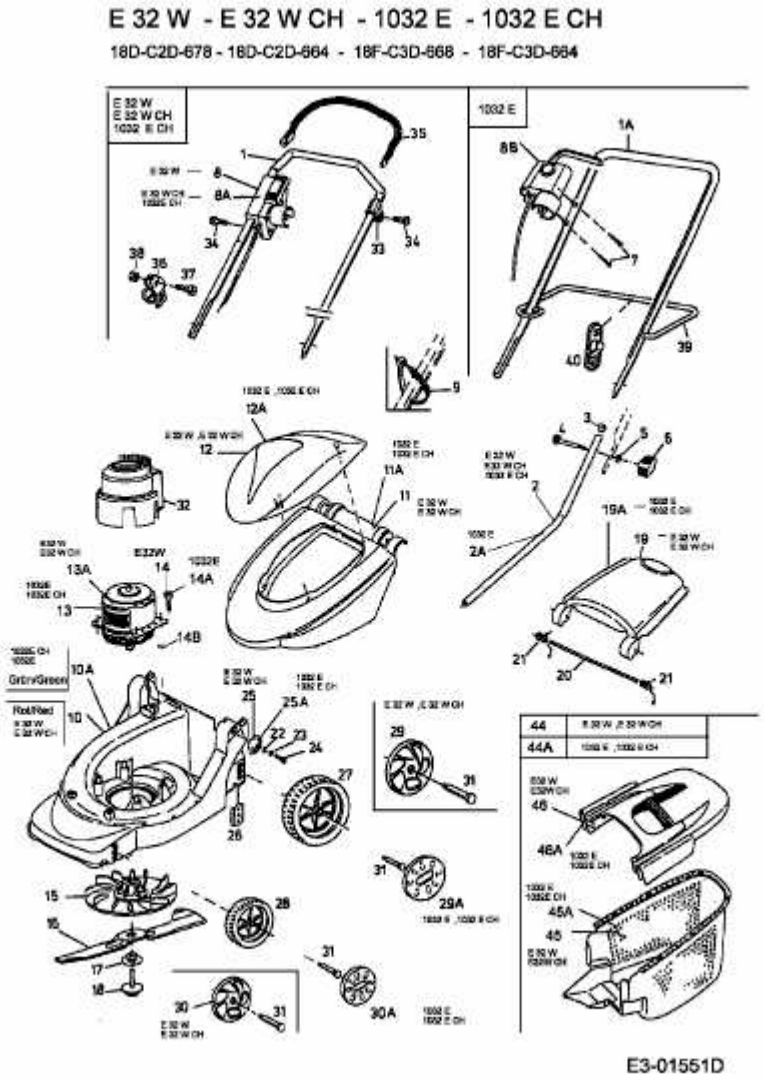E 32 W > 18D-C2D-678 (2004) > GRUNDGERÄT