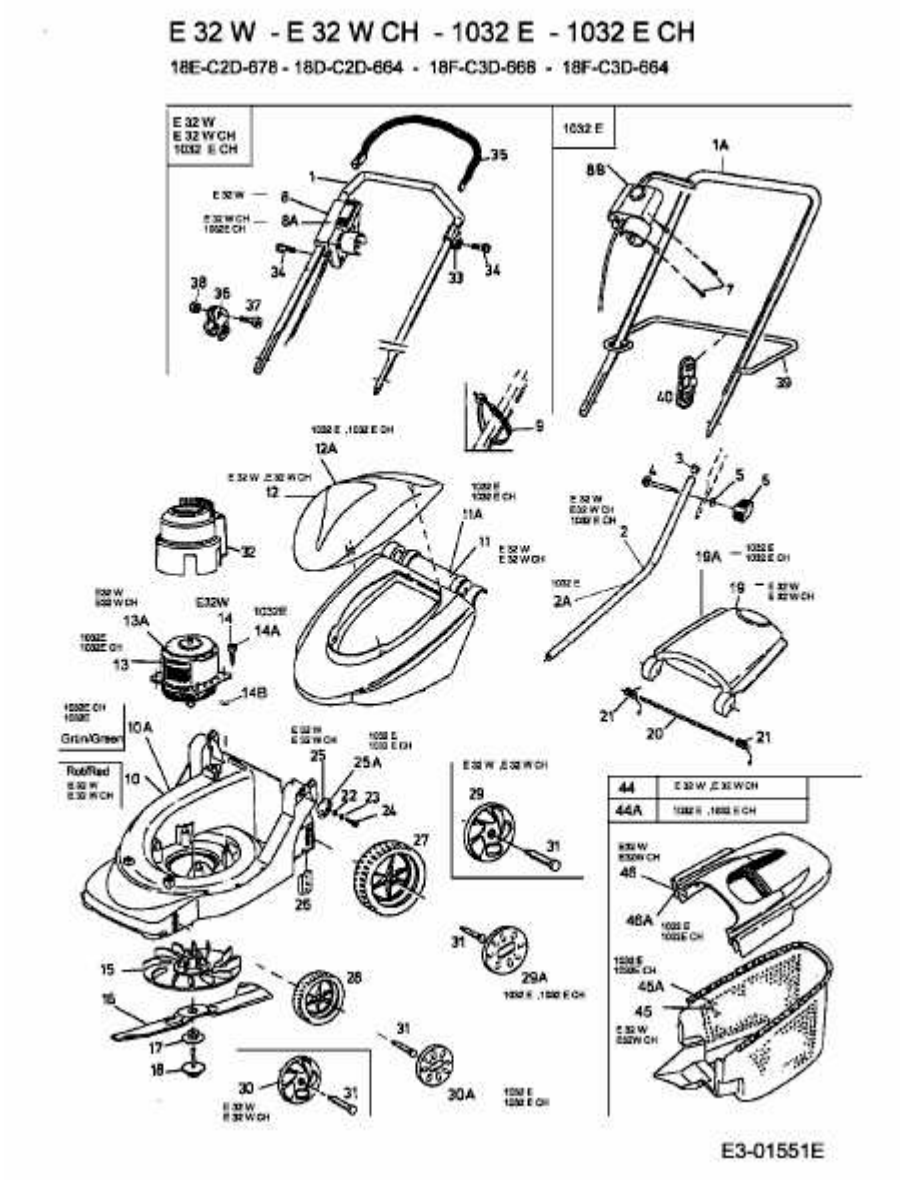E 32 W > 18D-C2D-664 (2005) > GRUNDGERÄT