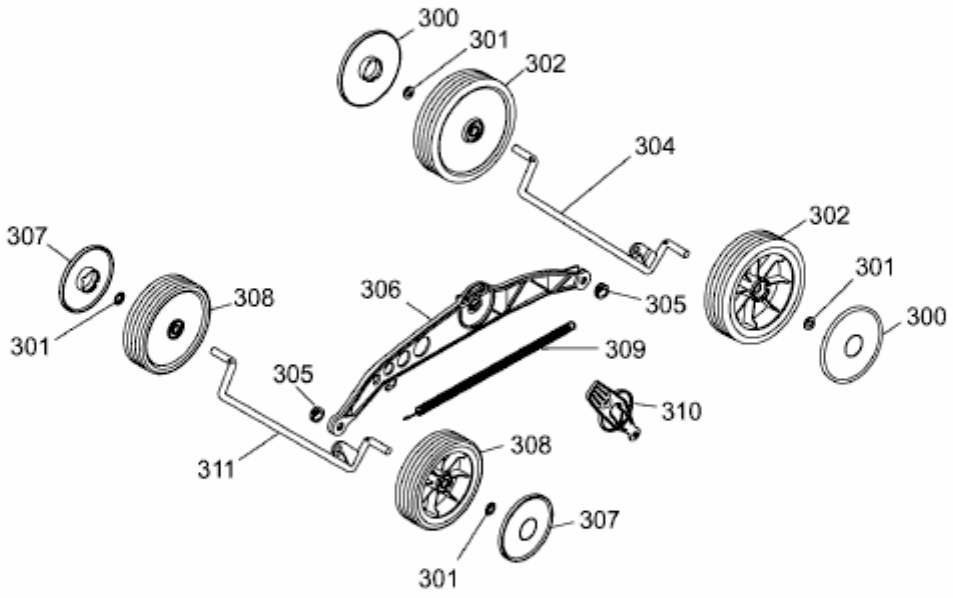
300
301
302
304
302
307
301
308
306
305
301
300
309
305
310
308
311
307
301

E3-05990A-01