EXPERT 34 E > 18CWF1S-C50 (2014) > ACHSE, HÖHENVERSTELLUNG, RÄDER

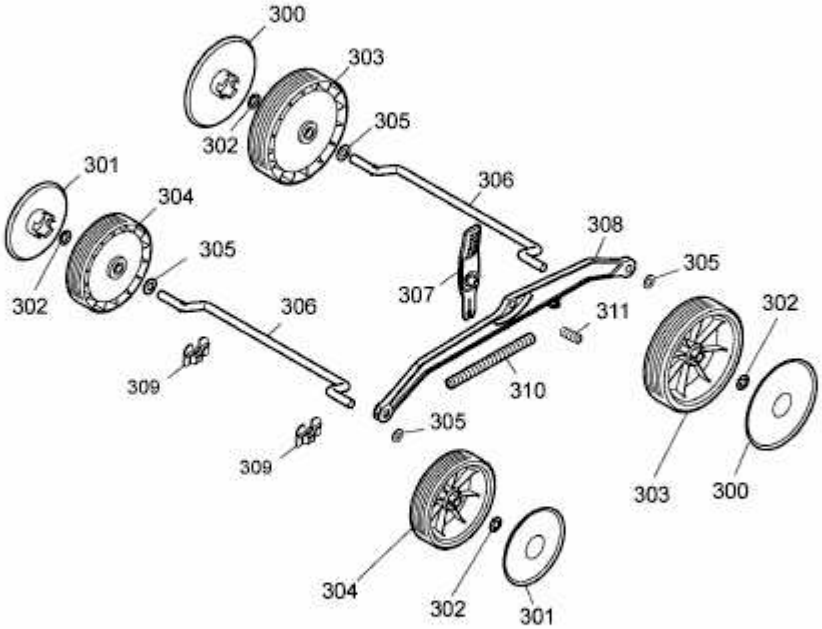

E3-08787A-01