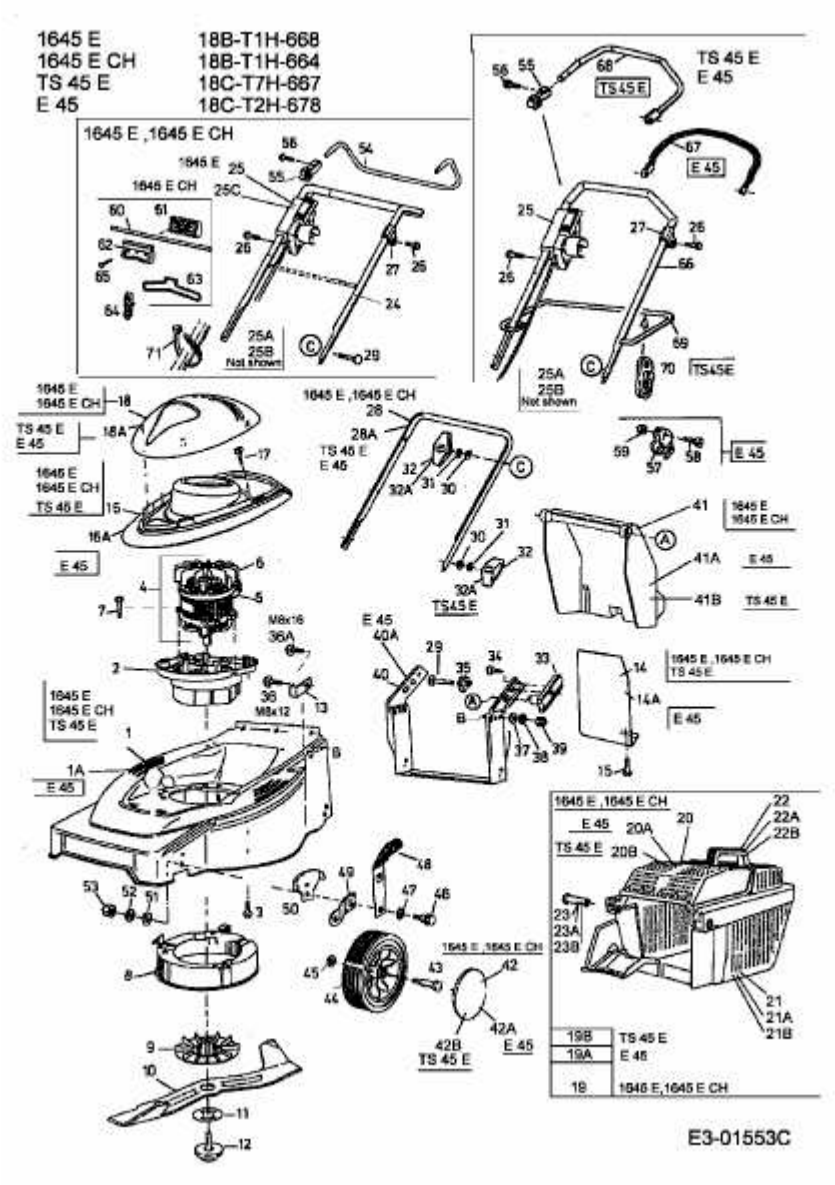E 45 > 18C-T2H-678 (2003) > GRUNDGERÄT