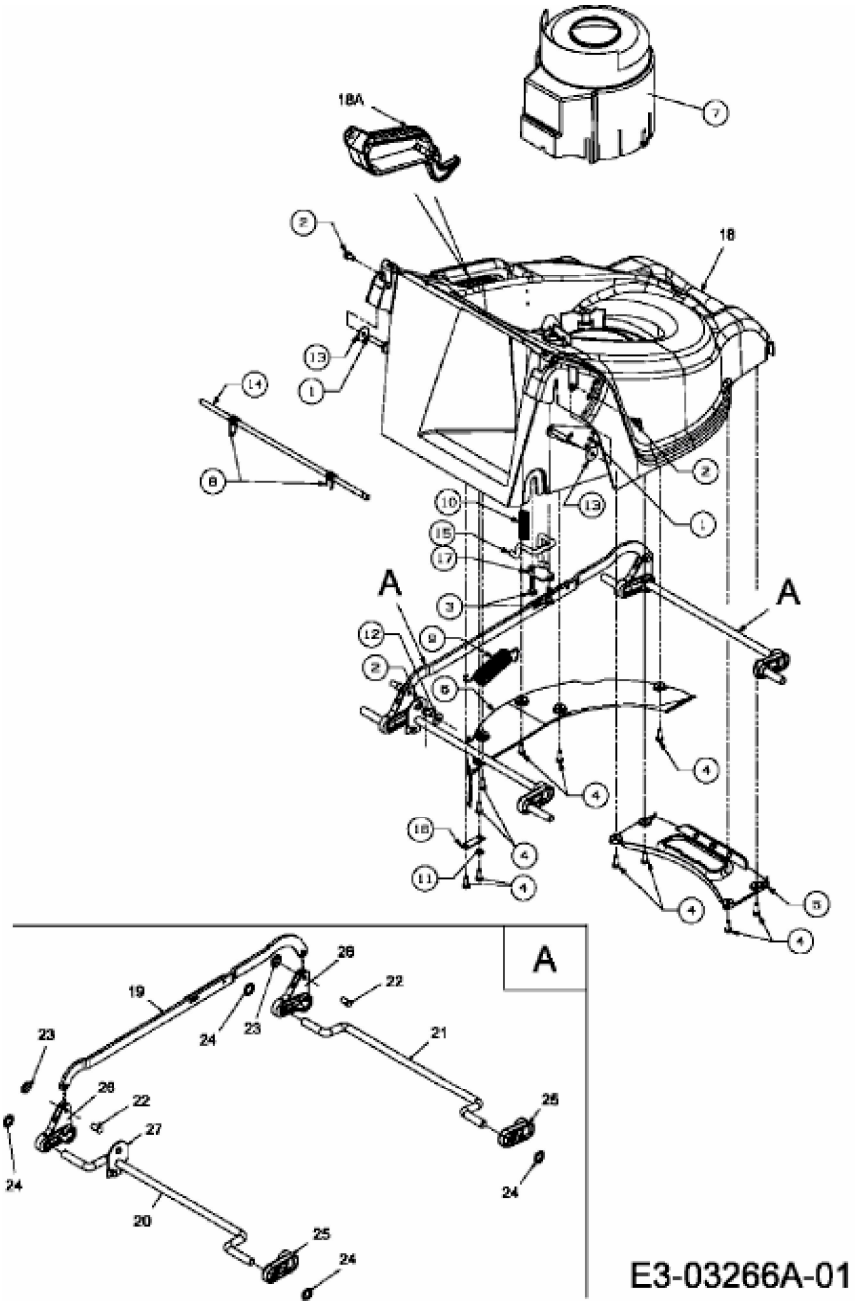EM 1400 > 18C-N4S-651 (2007) > MÄHWERKSGEHÄUSE, SCHNITTHÖHENVERSTELLUNG