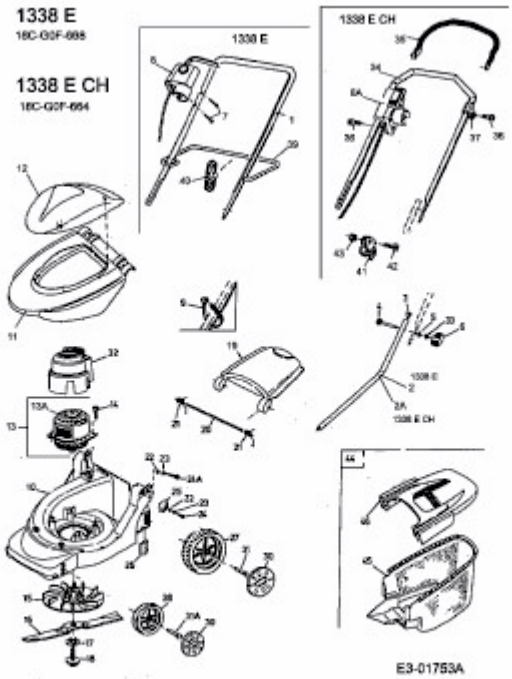1338 E > 18C-G0F-664 (2004) > GRUNDGERÄT