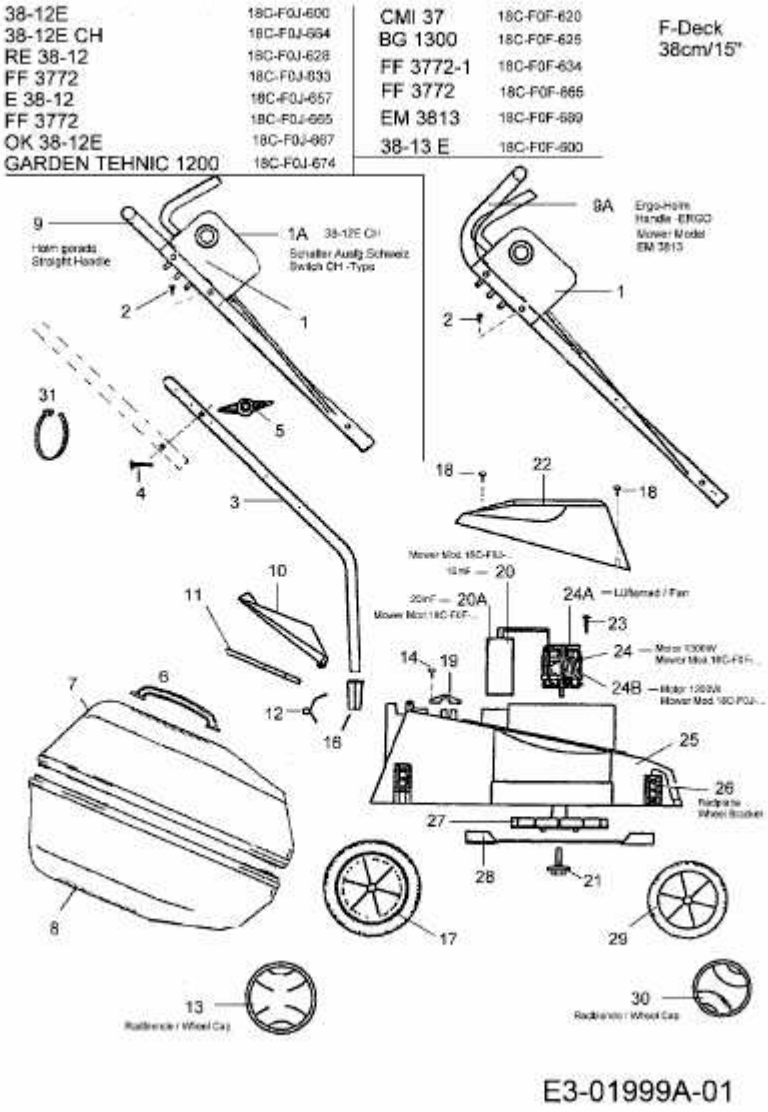38-12 E > 18C-F0J-664 (2005) > GRUNDGERÄT