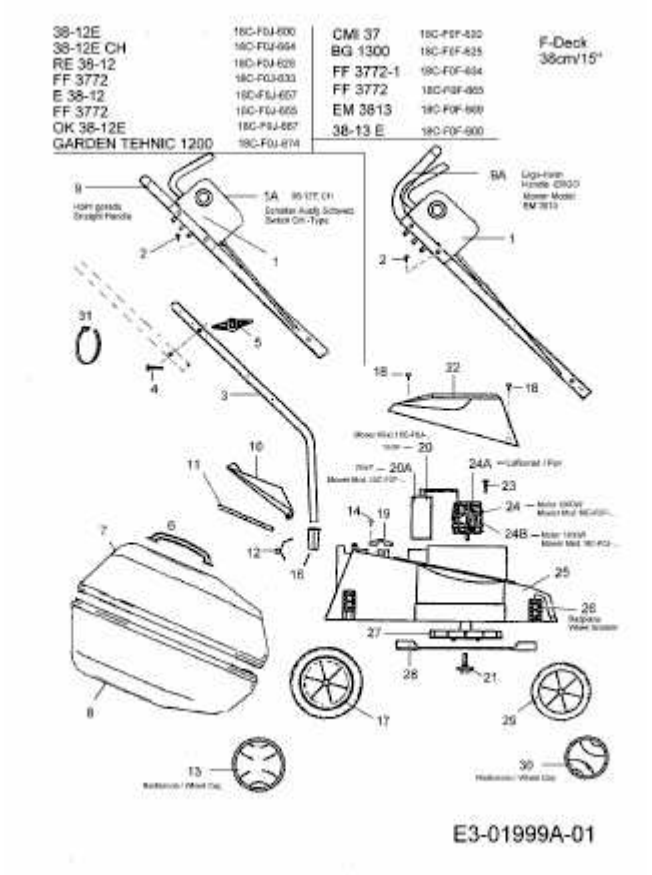BG 1300 > 18C-F0F-625 (2006) > GRUNDGERÄT