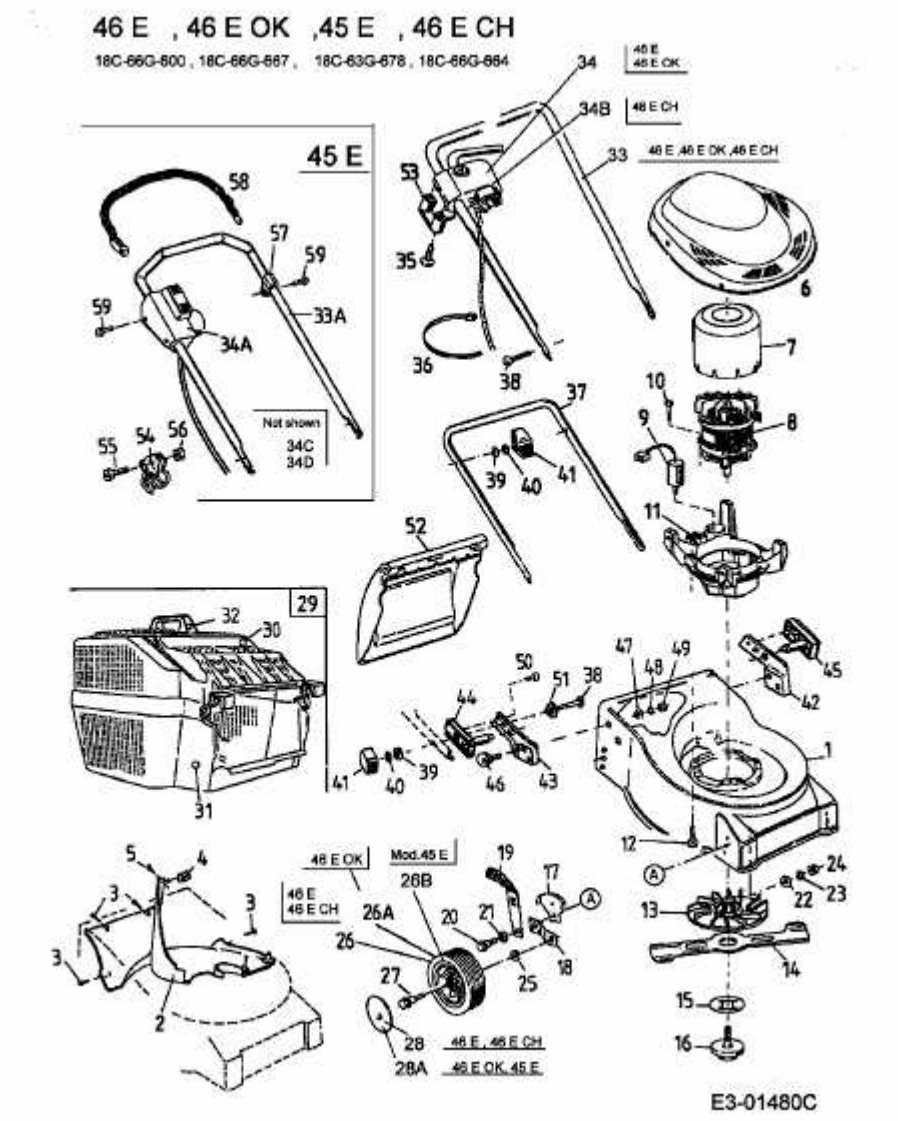46 E > 18C-66G-600 (2003) > GRUNDGERÄT