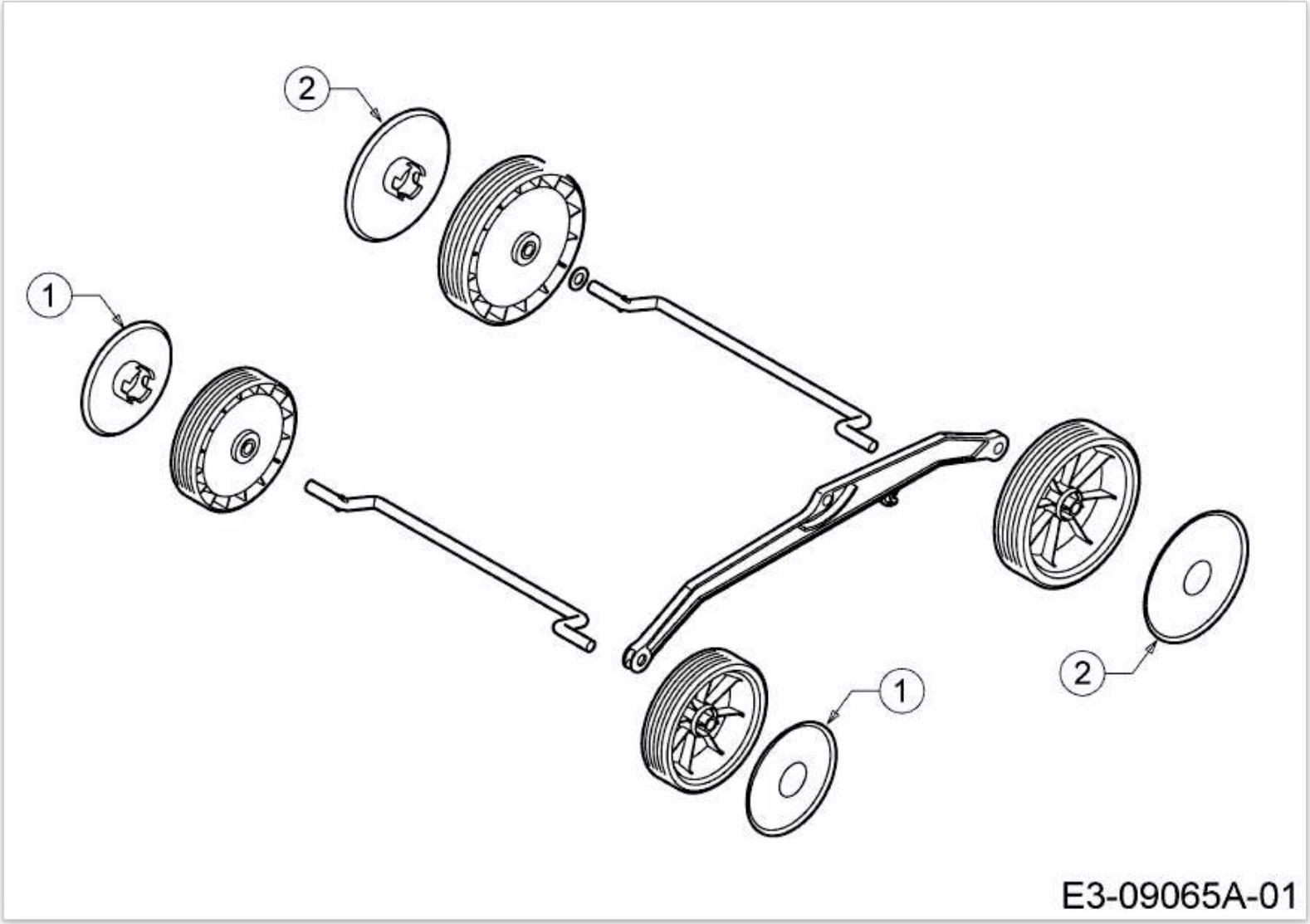
2
1
1
2
E3-09065A-01