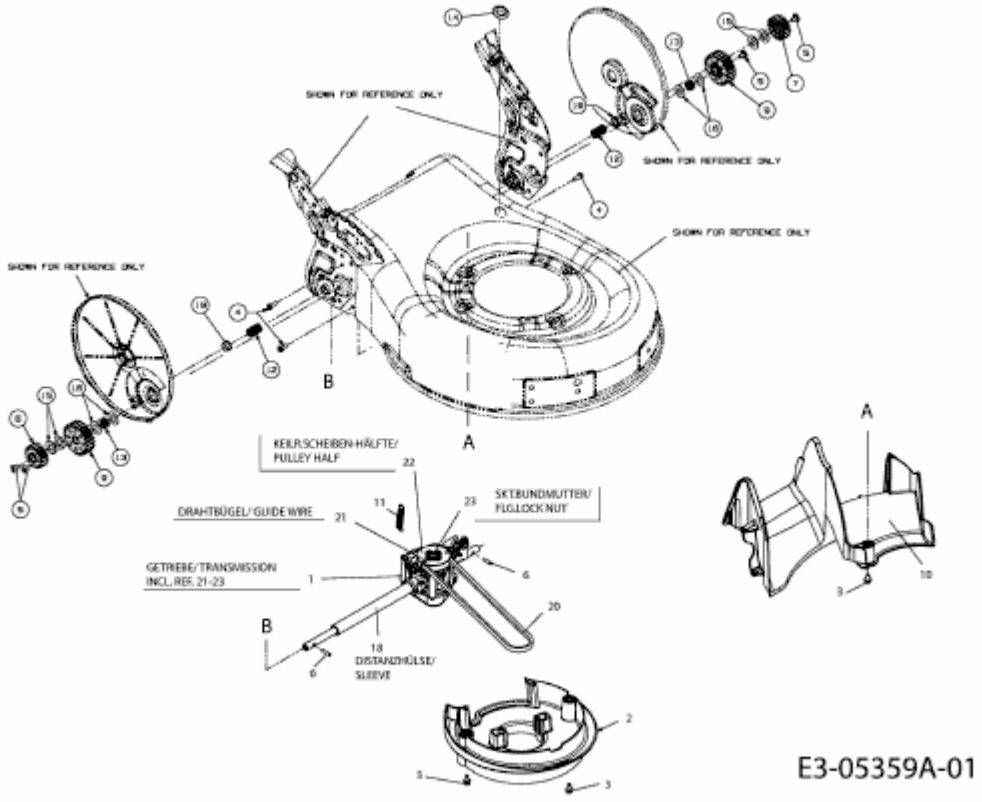AMBITION 48 EAHW > 18BR11L-650 (2012) > GETRIEBE, LEITSTÜCK HINTEN