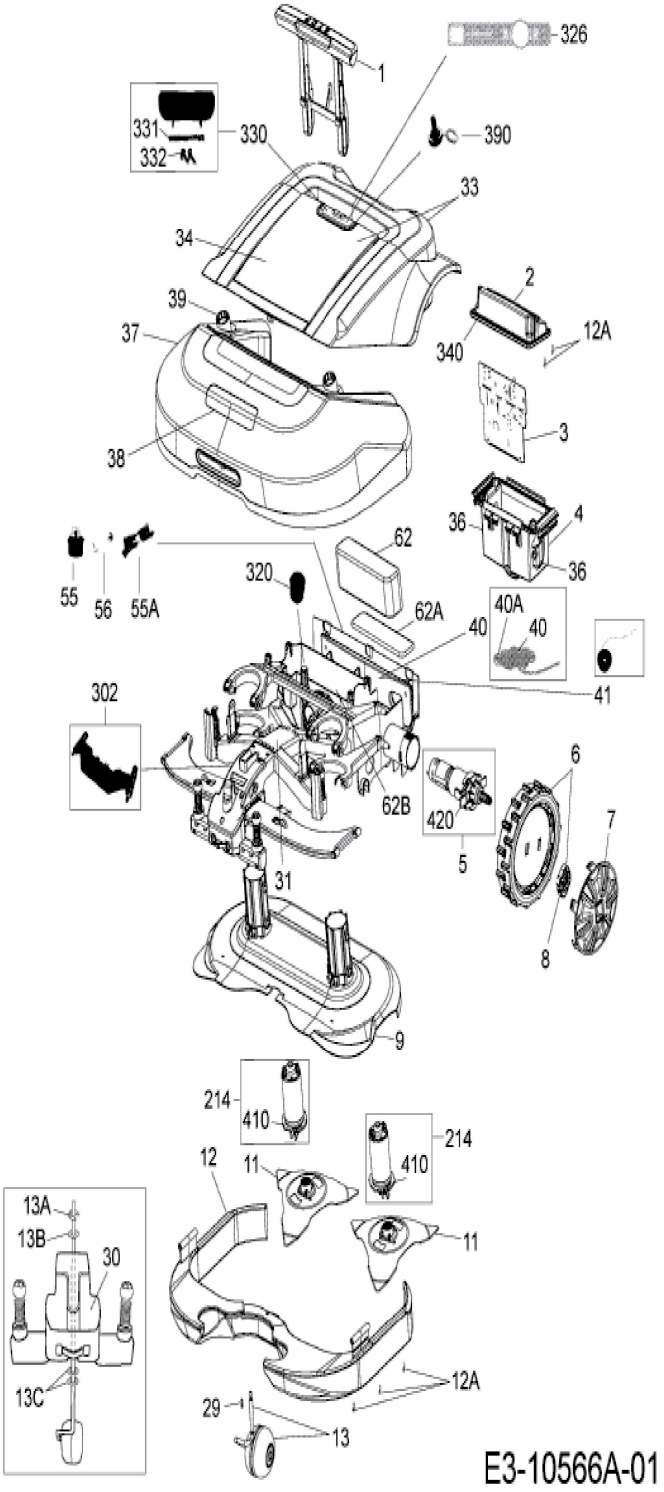
326
1
331
332
330
390
33
34
2
39
12A
37
340
3
38
36
4
62
36
320
55
56
55A
62A
40A
40
40
41
302
6
62B
420
7
5
31
8
9
214
410
214
410
12
11
11
13A
13B
30
13C
12A
29
13
E3-10566A-01