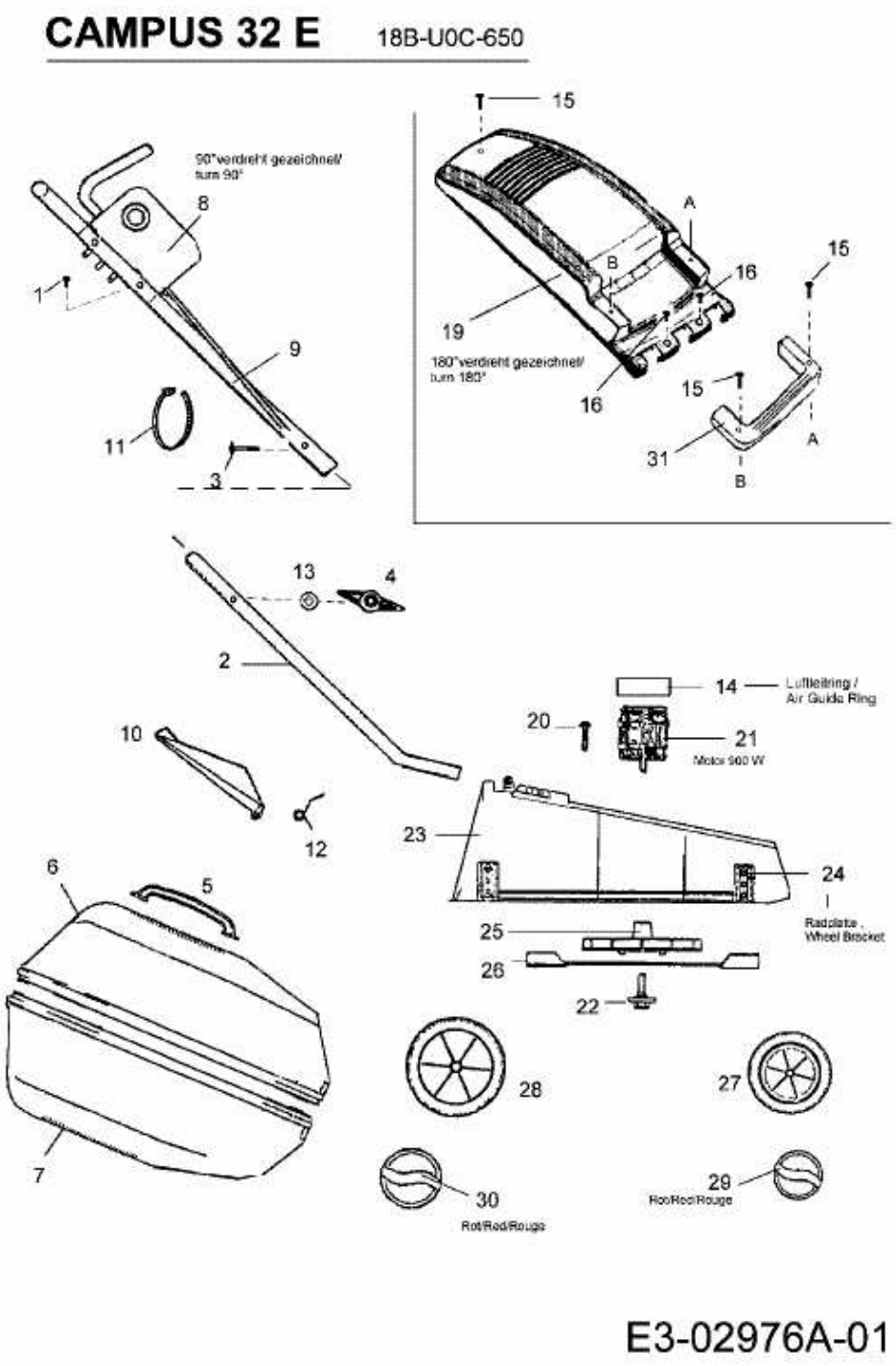CAMPUS 32 E > 18B-U0C-650 (2007) > GRUNDGERÄT