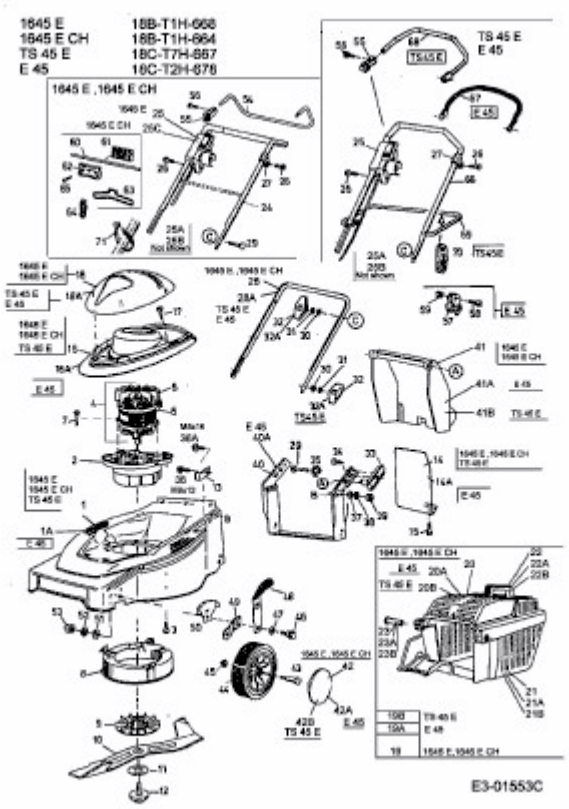1645 E > 18B-T1H-668 (2003) > GRUNDGERÄT