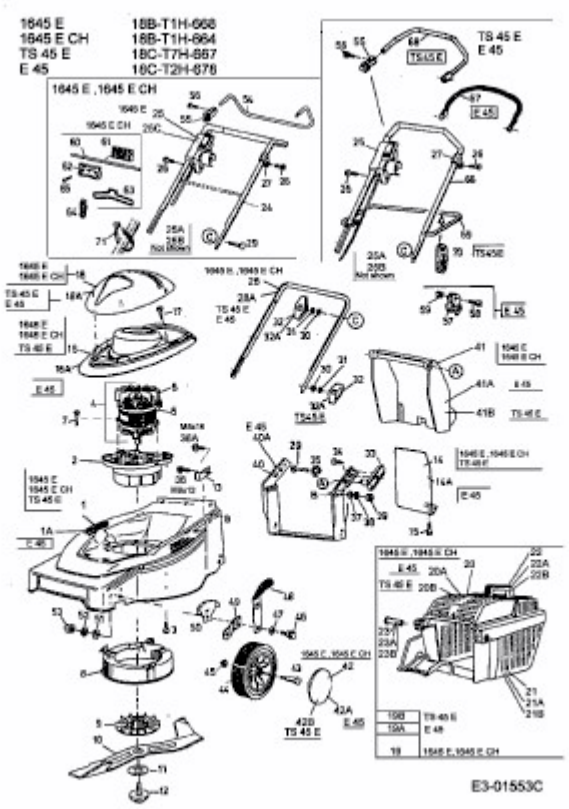1645 E > 18B-T1H-664 (2003) > GRUNDGERÄT