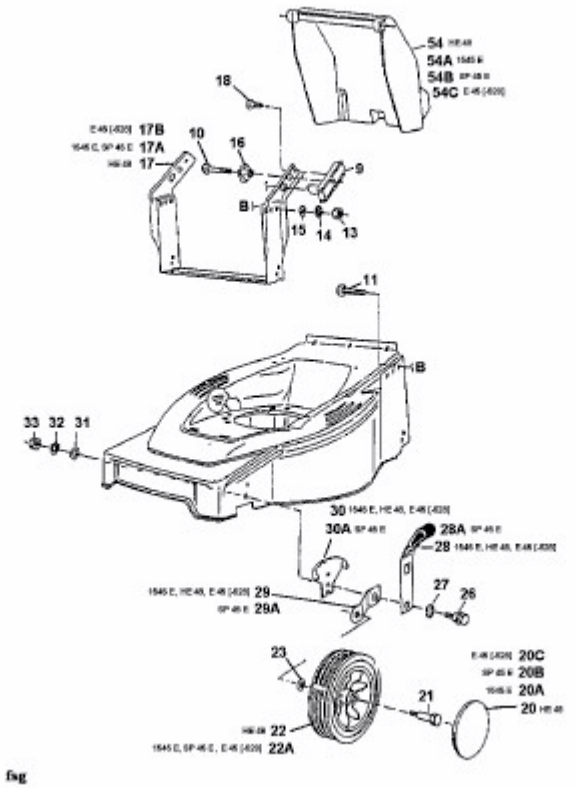1545 E > 18B-T1G-668 (1999) > RÄDER VORNE, SCHNITTHÖHENVERSTELLUNG