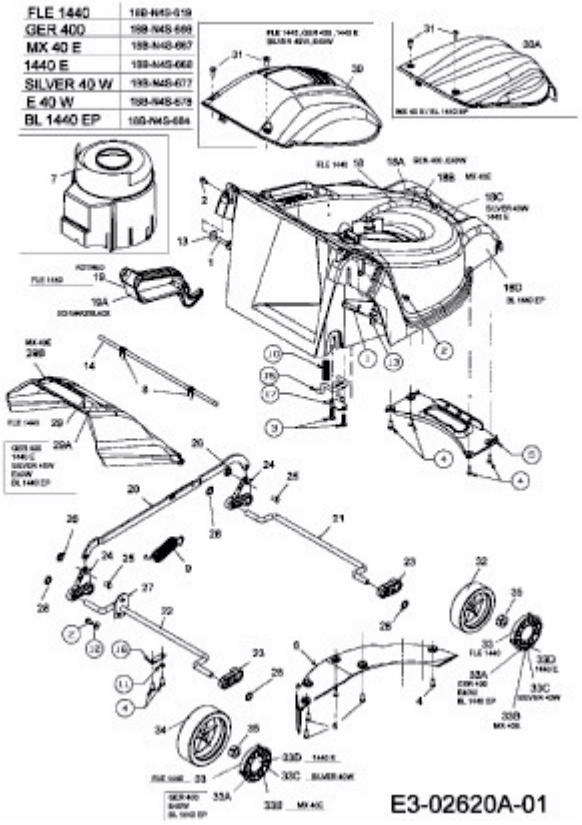FLE 1440 > 18B-N4S-619 (2006) > RÄDER, SCHNITTHÖHENVERSTELLUNG