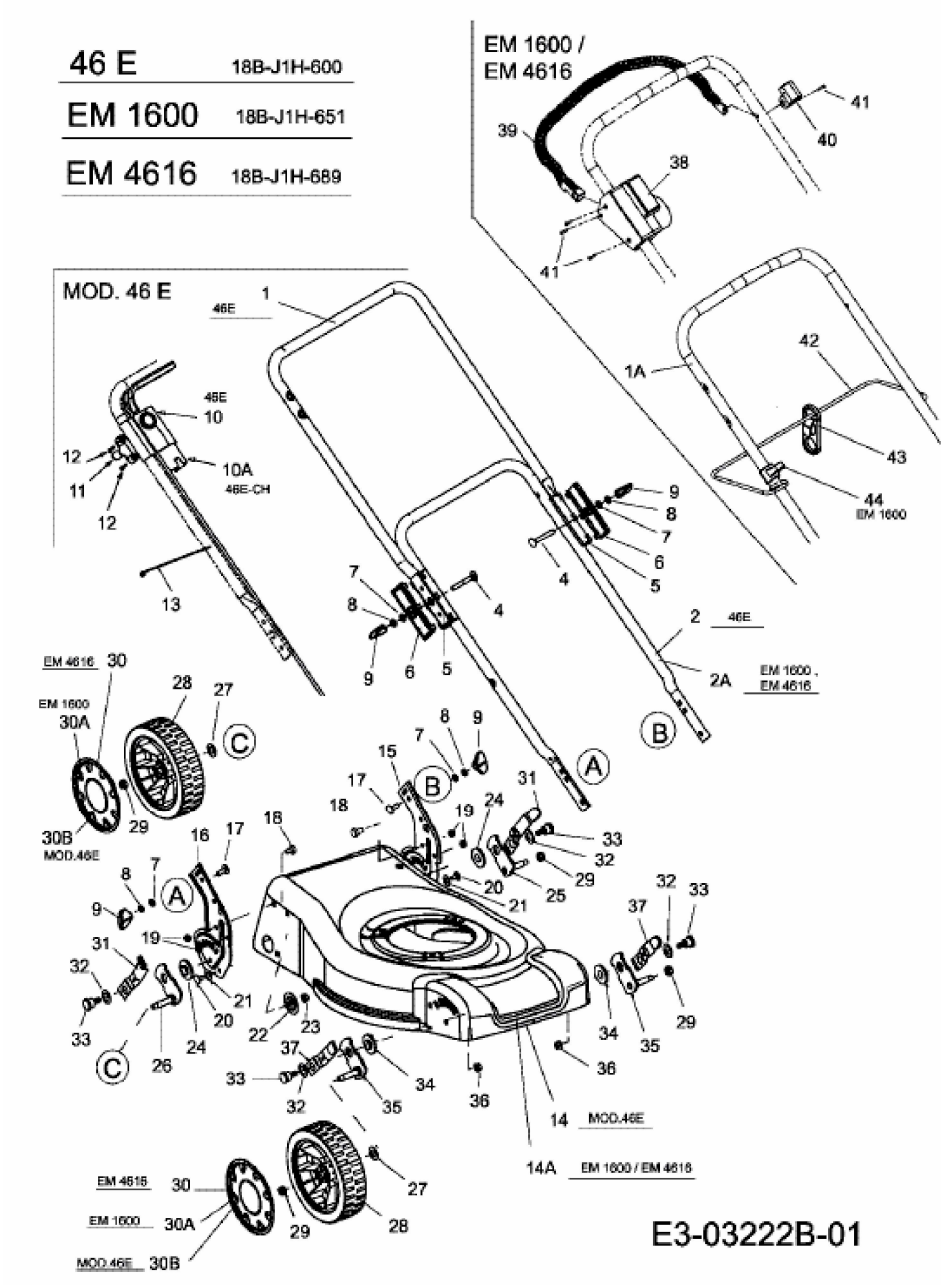
46 E 18B-J1H-600
EM 1600 18B-J1H-651
EM 4616 18B-J1H-689
EM 1600 / EM 4616
MOD. 46 E
46E
46E-CH
EM 1600
EM 4616
MOD.46E
EM 1600 / EM 4616
E3-03222B-01